Cubiertas • para bridas de fijación - presión
EH 23250.

Descripción del producto

Protege de las virutas y la suciedad.

Material

- Acero

Montaje

La cubierta se monta por la parte inferior de la brida de fijación - presión.

Dibujo

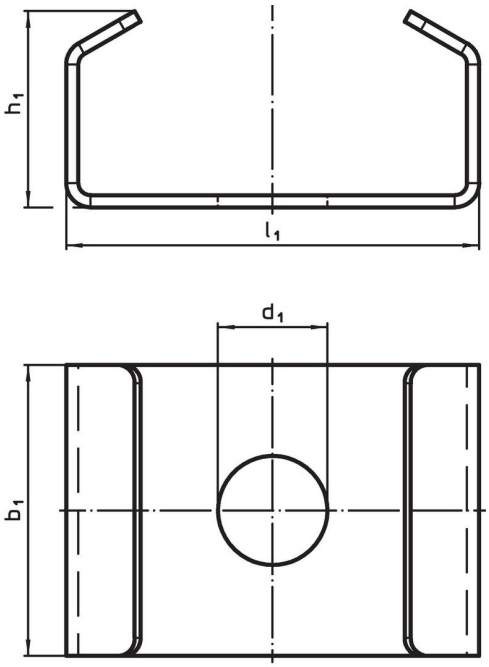

Información para el pedido

Dimensiones					para bridas de fijación - presión		Referencia
d_1	Para rosca	b_1 [mm]	h_1	l_1		[g]	
9	**M 8**	24	16,2	34	23250.0008/.0048/.0158	12	**23250.0408**
13	**M12**	38	22,1	44	23250.0012/.0052/.0142/.0162	26	**23250.0412**

Ejemplo de aplicación

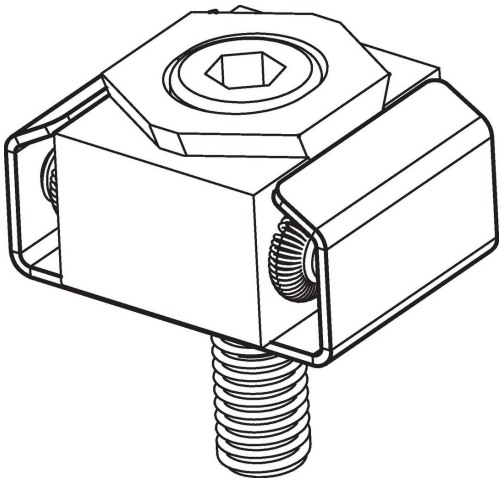

Cumplimiento

Cumple con RoHS
Cumple con la Directiva 2011/65/UE y la Directiva 2015/863.

No contiene sustancias SVHC
Ninguna sustancia SVHC con más del 0,1% p/p contenida - Lista SVHC [REACH] desde 23.01.2024.

No contiene sustancias de la Proposición 65
No se incluyen sustancias de la Propuesta 65.
https://www.P65Warnings.ca.gov/

Libre de Materiales Conflictivos
Este producto no contiene ninguna sustancia designada como "minerales en conflicto" como tantalio, estaño, oro o tungsteno de la República Democrática del Congo o países adyacentes.