# **Bridas** • acanaladas, con parte de apoyo ajustable, con tensor
EH 23185.

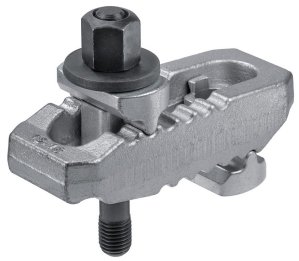

## Descripción del producto

Los elementos de apoyo y empuje están conectados con la brida y por tanto no pueden perderse. Por tanto, la brida siempre está disponible para su uso. La brida tiene dos narices planas e invirtiendo la brida podemos tener la parte de apriete mas o menos delgada según la aplicación.

### Material

**Tornillo**
- Acero termotratado

**Tuerca**
- Acero termotratado

**Apoyo plano**
- Acero termotratado

**Brida**
- Acero, templado, galvanizado

**Más información**

### Referencias

Pueden conseguirse mayores alturas de sujeción usando el soporte (EH 23185.).

### Otros productos

- Extensiones de Soporte, para bridas, acanaladas, con base de apoyo ajustable

## Dibujo

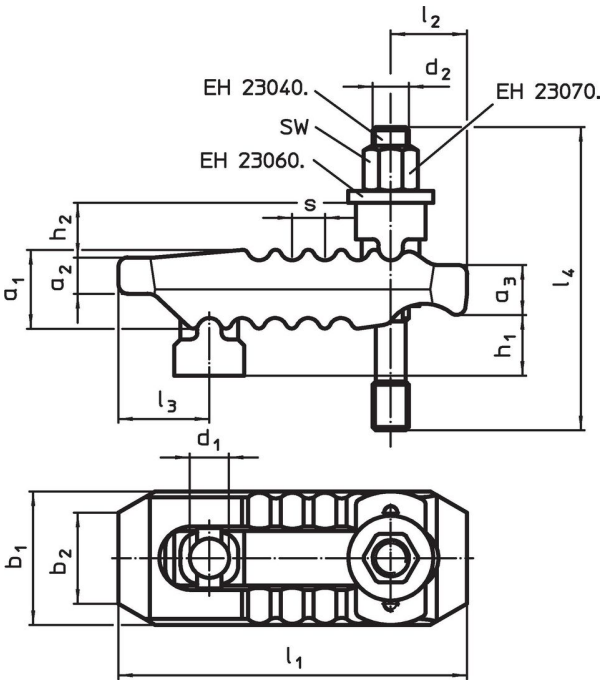


## Información para el pedido

| Dimensión nominal $d_1$ | Dimensiones | | | | | | | | | | | | | SW | Fuerza de cierre[1] máx. | | Referencia |
|---|---|---|---|---|---|---|---|---|---|---|---|---|---|---|---|---|---|
| | $d_2$ | $l_4$ | $h_1$ | $h_2$ | $a_1$ | $a_2$ | $a_3$ | $b_1$ | $b_2$ | $l_1$ | $l_2$ | $l_3$ | s | | | | |
| [mm] | [mm] | | | | | | | | | | | | | [mm] | [kN] | [g] | |
| **13** | **M12** | **100** | 0 – 30 | 18 | 27 | 12 | 17 | 44 | 30 | 115 | 25 | 30 | 11 | 18 | 30 | 789 | **23185.0212** |
| **13** | **M12** | **125** | 0 – 55 | 18 | 27 | 12 | 17 | 44 | 30 | 115 | 25 | 30 | 11 | 18 | 30 | 803 | **23185.0213** |
| **17** | **M12** | **125** | 0 – 50 | 20 | 36 | 17 | 21 | 55 | 41 | 150 | 35 | 36 | 12 | 18 | 40 | 1599 | **23185.0214** |
| **17** | **M12** | **160** | 0 – 70 | 20 | 36 | 17 | 21 | 55 | 41 | 150 | 35 | 36 | 12 | 18 | 40 | 1623 | **23185.0215** |
| **17** | **M16** | **125** | 0 – 40 | 20 | 36 | 17 | 21 | 55 | 41 | 150 | 35 | 36 | 12 | 24 | 40 | 1731 | **23185.0216** |
| **17** | **M16** | **160** | 0 – 70 | 20 | 36 | 17 | 21 | 55 | 41 | 150 | 35 | 36 | 12 | 24 | 40 | 1779 | **23185.0217** |
| **21** | **M16** | **160** | 0 – 40 | 30 | 42 | 20 | 27 | 62 | 30 | 187 | 44 | 44 | 14 | 24 | 60 | 2512 | **23185.0218** |
| **21** | **M16** | **200** | 0 – 80 | 30 | 42 | 20 | 27 | 62 | 30 | 187 | 44 | 44 | 14 | 24 | 60 | 2621 | **23185.0219** |
| **21** | **M20** | **160** | 0 – 40 | 30 | 42 | 20 | 27 | 62 | 30 | 187 | 44 | 44 | 14 | 30 | 60 | 2749 | **23185.0220** |

[1] fuerzas de sujeción indicadas en posición optima de bloqueo (distancia mas corta desde la cabeza del tornillo a la posición de bloqueo). Las fuerzas de sujeción pueden variar dependiendo de la dureza de la cabeza del tornillo y del estado de la rosca (lubricación).

| Dimensión nominal $d_1$ | Dimensiones | | | | | | | | | | | | | SW | Fuerza de cierre[1] máx. | | Referencia |
|---|---|---|---|---|---|---|---|---|---|---|---|---|---|---|---|---|---|
| | $d_2$ | $l_4$ | $h_1$ | $h_2$ | $a_1$ | $a_2$ | $a_3$ | $b_1$ | $b_2$ | $l_1$ | $l_2$ | $l_3$ | s | | | | |
| [mm] | [mm] | | | | | | | | | | | | | [mm] | [kN] | [g] | |
| **21** | **M20** | **200** | 0 – 80 | 30 | 42 | 20 | 27 | 62 | 30 | 187 | 44 | 44 | 14 | 30 | 60 | 2831 | 23185.0221 |
| **25** | **M20** | **200** | 0 – 70 | 31 | 51 | 24 | 34 | 70 | 30 | 235 | 60 | 47 | 17 | 30 | 75 | 4220 | 23185.0222 |
| **25** | **M20** | **250** | 0 – 100 | 31 | 51 | 24 | 34 | 70 | 30 | 235 | 60 | 47 | 17 | 30 | 75 | 4320 | 23185.0223 |
| **25** | **M24** | **200** | 0 – 50 | 31 | 51 | 24 | 34 | 70 | 30 | 235 | 60 | 47 | 17 | 36 | 75 | 4540 | 23185.0224 |
| **25** | **M24** | **250** | 0 – 100 | 31 | 51 | 24 | 34 | 70 | 30 | 235 | 60 | 47 | 17 | 36 | 75 | 4680 | 23185.0225 |

[1] fuerzas de sujeción indicadas en posición optima de bloqueo (distancia mas corta desde la cabeza del tornillo a la posición de bloqueo). Las fuerzas de sujeción pueden variar dependiendo de la dureza de la cabeza del tornillo y del estado de la rosca (lubricación).

## Cumplimiento

### Cumple con RoHS
Cumple con la Directiva 2011/65/UE y la Directiva 2015/863.

### No contiene sustancias SVHC
Ninguna sustancia SVHC con más del 0,1% p/p contenida - Lista SVHC [REACH] desde 23.01.2024.

### No contiene sustancias de la Proposición 65
No se incluyen sustancias de la Propuesta 65.
https://www.P65Warnings.ca.gov/

### Libre de Materiales Conflictivos
Este producto no contiene ninguna sustancia designada como "minerales en conflicto" como tantalio, estaño, oro o tungsteno de la República Democrática del Congo o países adyacentes.