Tuercas Hexagonales con Asiento Cónico

EH 23080.

Descripción del producto

Con esta combinación de tuerca de fijación y asiento cónico, se pueden compensar superficies no paralelas.
La tuerca hexagonal con asiento cónico es una unidad fija compuesta por tuerca de fijación y asiento cónico con las siguientes ventajas / características:

- funcionamiento seguro
- cautiva
- montaje rápido y eficiente
- almacenamiento simplificado
- rango de giro máx. 3°

Material

Asiento cónico
- Acero termotratado, templado, pavonado

Tuerca
- Acero termotratado, templado, pavonado

Más información

Referencias

Para pares de torsión y fuerzas, consultar los Datos Técnicos

Dibujo

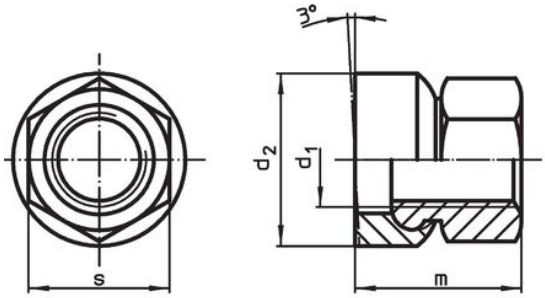

croquis 1

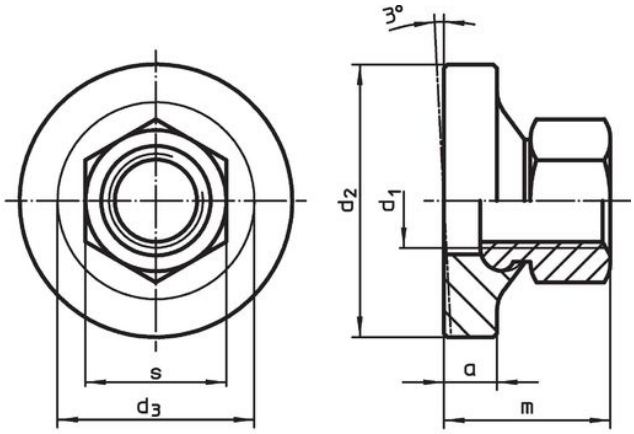

croquis 2

Información para el pedido

d_1	a	d_2	d_3	m ~	s		Referencia
		Dimensiones [mm]			[mm]	[g]	
con superficie de apoyo pequeña – croquis 1							
M 8	–	17	–	14,0	13	13	23080.0508
M10	–	21	–	17,5	16	24	23080.0510
M12	–	24	–	21,5	18	37	23080.0512
M16	–	30	–	28,0	24	73	23080.0516
M20	–	36	–	35,0	30	141	23080.0520
M24	–	44	–	42,5	36	259	23080.0524
M30	–	55	–	56,0	46	544	23080.0530
con superficie de apoyo grande – croquis 2							
M 8	4,0	24	17,8	14,0	13	20	23080.0608
M10	5,5	30	21,2	17,5	16	39	23080.0610
M12	7,0	36	25,2	21,5	18	68	23080.0612
M16	8,0	44	30,9	28,0	24	124	23080.0616
M20	9,5	50	39,9	35,0	30	213	23080.0620
M24	11,0	60	49,6	42,5	36	378	23080.0624
M30	14,0	68	61,3	56,0	46	691	23080.0630

Ejemplo de aplicación

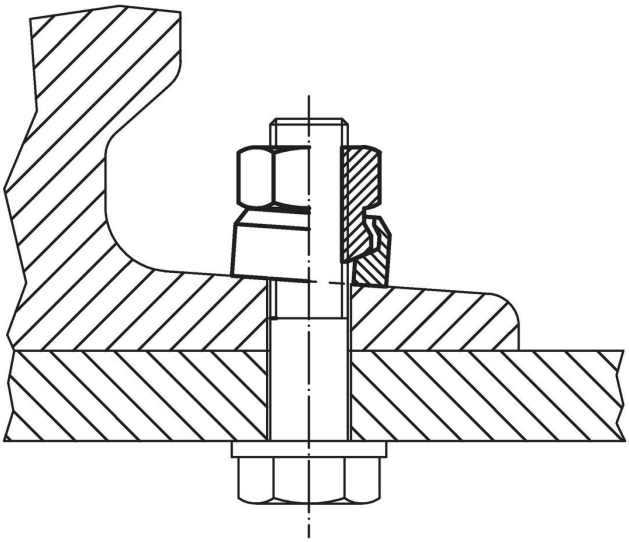

Cumplimiento

Para obtener información detallada sobre el cumplimiento, seleccione el número de artículo deseado.