Sensores de Posicionamiento • ajustable, neumático

EH 22800.

Descripción del producto

Utilizado en dispositivos y accesorios como control de posicionamiento para piezas de trabajo no mecanizadas (versión con bola truncada, superficie de apoyo estriada) o piezas de trabajo pre-mecanizadas (bola truncada, superficie de apoyo lisa).
La precisión de respuesta para la versión de bola truncada con superficie de apoyo lisa está en el rango de 0.015-0.075 mm dependiendo de la pieza de trabajo y para la versión de bola truncada con superficie de apoyo estriada constante a 0.005 mm.
El sistema es monitoreado por el retrolavado de aire comprimido que se indica en la unidad de monitoreo (Ref. 22800.0701).

Material

Bola
- Acero para rodamiento, templado

Cuerpo
- Acero termotratado, templado, fosfatado

Más información

Notas

Puede solicitar información complementaria.

Otros productos

- Unidades de Monitoreo , para sensores de posicionamiento, neumático

Dibujo

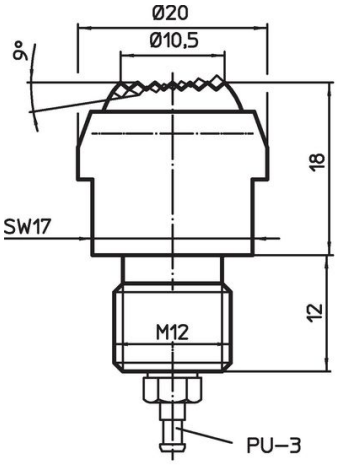

croquis 1

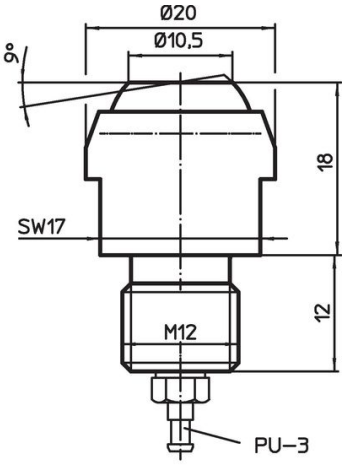

croquis 2

Información para el pedido

Capacidad de carga estática máx. [kN]	[g]	Referencia
bola truncada, superfície de apoyo estriada		
15	49	22800.0220
bola truncada, superfície de apoyo plana		
15	49	22800.0320

Ejemplo de aplicación

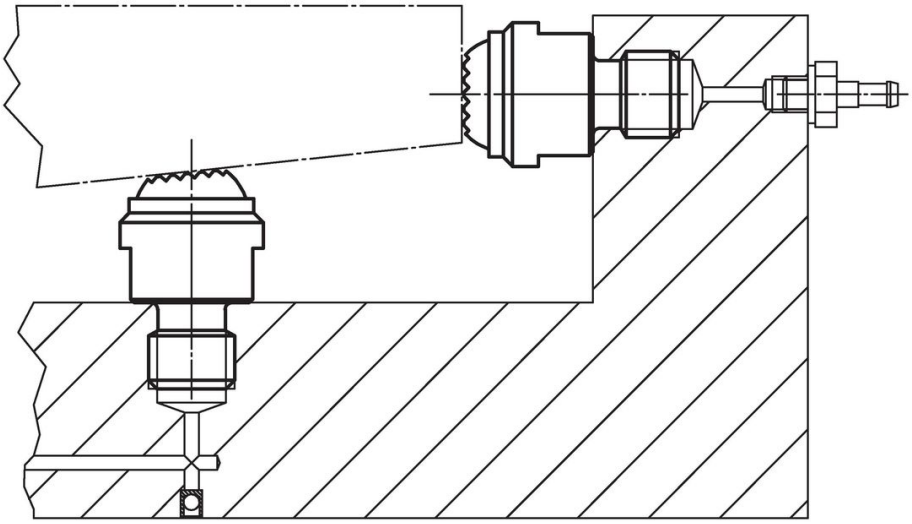

Cumplimiento

Cumple con RoHS
Cumple con la Directiva 2011/65/UE y la Directiva 2015/863.

No contiene sustancias SVHC
Ninguna sustancia SVHC con más del 0,1% p/p contenida - Lista SVHC [REACH] desde 23.01.2024.

No contiene sustancias de la Proposición 65
No se incluyen sustancias de la Propuesta 65.
https://www.P65Warnings.ca.gov/

Libre de Materiales Conflictivos
Este producto no contiene ninguna sustancia designada como "minerales en conflicto" como tantalio, estaño, oro o tungsteno de la República Democrática del Congo o países adyacentes.