Insertos de Metal Duro • montaje frontal

EH 22620.

Descripción del producto

Elemento de base para montaje en dispositivos de fijación, mordazas, brazos de sujeción.
El modelo con el montaje frontal es una opción particularmente buena para los insertos que no se pueden montar por la parte posterior.

Material

Inserto
- Metal duro, estriado

Cuerpo
- Acero termotratado, templado, fosfatado

Montaje

Montaje mediante un orificio, se puede sujetar por la parte frontal con un tornillo de cabeza.

Dibujo

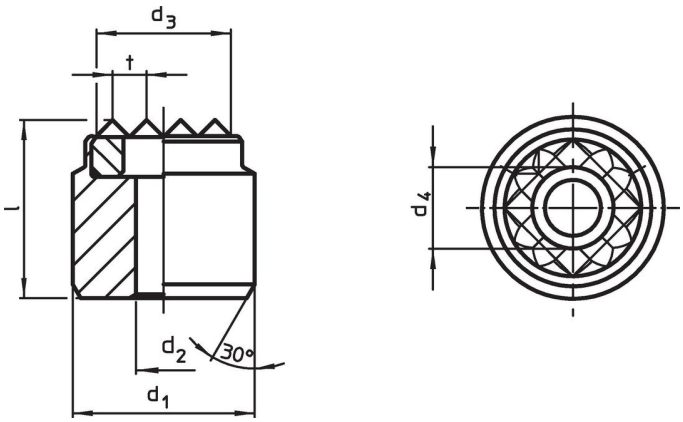

Información para el pedido

Dimensiones						Para roscas		Referencia
d_1 n6	d_2	d_3 ~	d_4	l	t			
[mm]						[mm]	[g]	
20	4,5	16	7,5	13	3	M4	29	22620.0415
25	4,5	21	7,5	13	3	M4	49	22620.0417

Ejemplo de aplicación

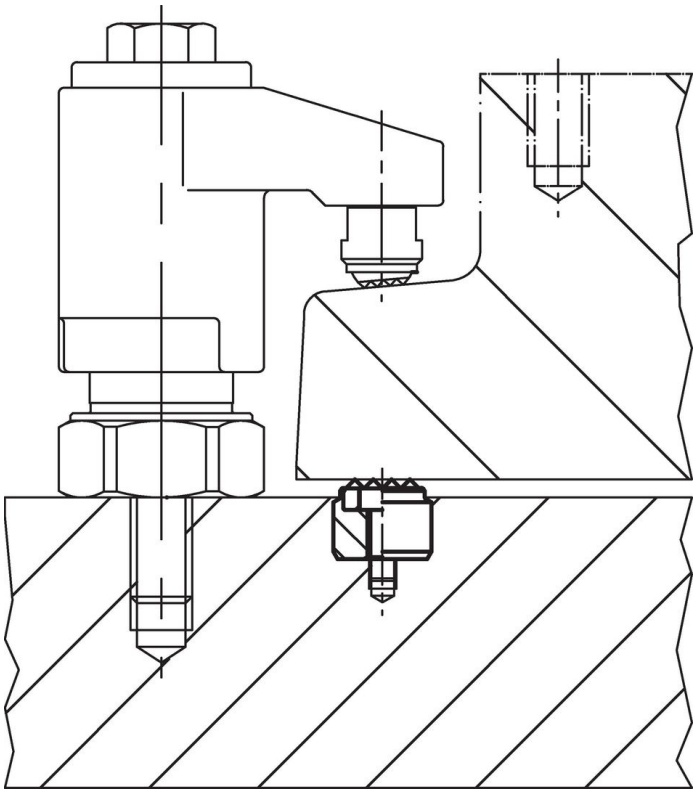

Cumplimiento

Cumple con RoHS
Contiene plomo - cumple con las excepciones 6a / 6b / 6c.

Contiene sustancias SEP > 0,1% p / p
Contiene plomo - Lista SVHC [REACH] desde 23.01.2024.

Contiene sustancias de la Proposición 65
El plomo puede causar cáncer y daño reproductivo debido a la exposición
https://www.P65Warnings.ca.gov/

Libre de Materiales Conflictivos
Este producto no contiene ninguna sustancia designada como "minerales en conflicto" como tantalio, estaño, oro o tungsteno de la República Democrática del Congo o países adyacentes.