Casquillos de Posicionamiento • para pasadores de bolas y ejes de fijación
EH 22400.

Descripción del producto

Este diseño con agujeros en la parte frontal (croquis 2) es adecuado para aplicaciones que requieren instalaciones a ras.
Los casquillos de posicionamiento se utilizan para el enclavamiento rápido y seguro de los pasadores de bolas EH 22340., EH 22350., EH 22370. y EH 22380. y ejes de fijación EH 22400.
Centraje optimizado gracias al cuello de precisión (ej. como en el montaje rápido de platos y componentes)
Todas las versiones son resistentes a la corrosión y a la abrasión.

Material

- Acero inoxidable 1.4305

Montaje

Este diseño con agujeros en la parte frontal (croquis 2) se puede montar mediante una llave de espigas o una llave de espigas fija con adaptador.
Asegura tolerancias seguras y función constante. Fácilmente incorporable en diferentes materiales. Puede utilizarse en piezas de pared delgada. Posibilidad de montaje por ambos lados.

Dibujo

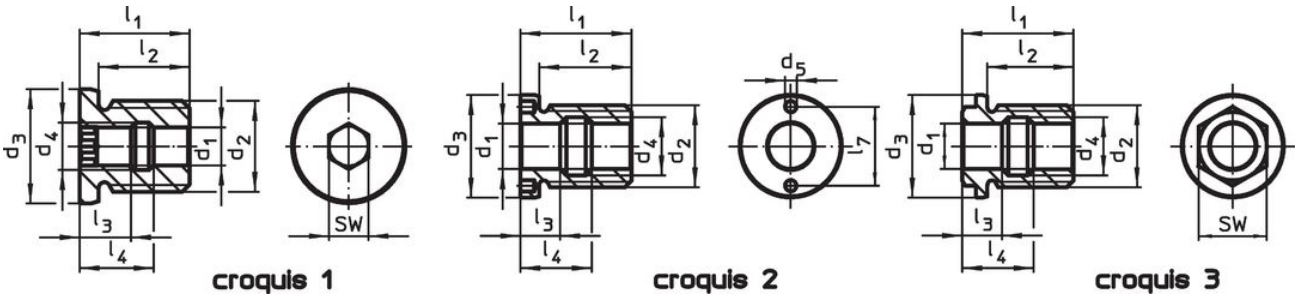

Información para el pedido

Dimensiones												SW		Referencia
d_1 H11	d_2	d_3 h9	d_4	d_5 +0,1	l_1	l_2	l_3	l_4	l_5	l_6	l_7			
[mm]												[mm]	[g]	
con hexágono interior – croquis 1														
5	**M12**	18	6,0	–	19	15	9,0	13,0	5,1	9,0	–	5	15	**22400.0905**
6	**M12**	18	7,5	–	19	15	9,4	13,0	5,6	8,8	–	6	19	**22400.0906**
8	**M16**	22	10,0	–	25	20	12,0	17,0	7,3	11,7	–	8	29	**22400.0908**
10	**M24**	30	12,5	–	29	24	13,5	19,5	8,9	14,1	–	10	76	**22400.0910**
12	**M24**	30	15,0	–	29	24	14,0	20,0	9,6	14,4	–	12	66	**22400.0912**
liso, con orificio frontal – croquis 2														
16	**M30**	39	19,5	5,1	39	33	15,5	23,5	10,4	16,6	30	–	248	**22400.0925**
20	**M36**	43	25,5	5,1	49	42	17,5	31,5	11,9	23,1	30	–	364	**22400.0926**
25	**M42**	50	32,0	5,1	65	57	26,5	38,5	13,3	21,8	36	–	350	**22400.0927**
con hexágono exterior – croquis 3														
16	**M30**	36	19,5	–	39	29	15,5	23,5	6,1	12,8	–	24	124	**22400.0916**
20	**M36**	45	25,5	–	49	38	17,5	31,5	7,7	19,3	–	30	208	**22400.0920**
25	**M42**	50	32,0	–	65	50	26,5	38,5	13,3	21,8	–	36	350	**22400.0924**

Accesorios

	Adecuado para la medida d_1 [mm]	Para acabado croquis	Paso ±0,1 [mm]	Diámetro del eje -0,1 [mm]	Cuadradillo [in]	[g]	Referencia
llave de espigas ajustable, compensada							
	10/12/16/20/25	2	–	5		309	22350.1991
llave de espigas (llave de espigas fija con adaptador)							
	16/20	2	30	5	1/2	243	22350.1998
	25	2	36	5	1/2	363	22350.1999

Ejemplo de aplicación

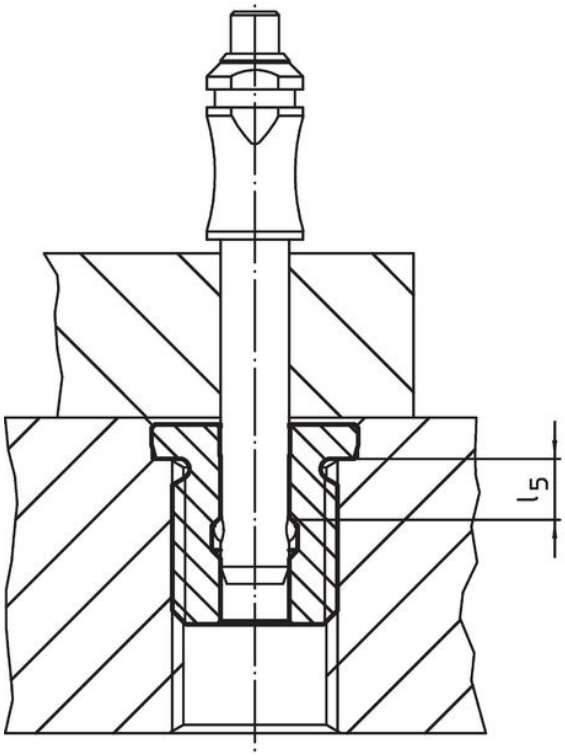

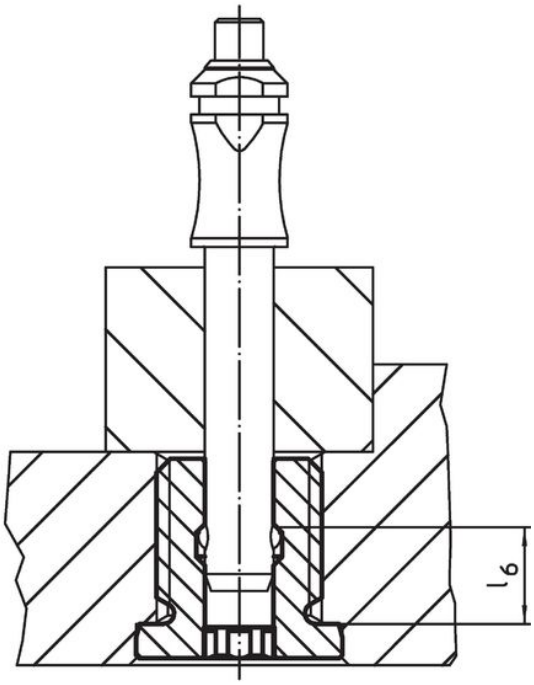

Cumplimiento

Para obtener información detallada sobre el cumplimiento, seleccione el número de artículo deseado.