Pasadores de Sujeción • autobloqueantes, ajustables

EH 22360.

Descripción del producto

Utilizado para la sujeción y unión firme de placas de paredes finas. Carrera de apriete de 5 mm para la fijación de láminas para soldadura, para protección, revestimientos, etc.
Todas las versiones son resistentes a la corrosión.
Modelo con empuñadura ergonómica.

Material

Eje
- Acero inoxidable 1.4305

Empuñadura
- Termoplástico PA 6, gris

Muelle
- Acero inoxidable

Procedimiento

Las bolas se desbloquean al presionar el botón.

Más información

Accesorios

Se pueden instalar fácilmente con un cable de retención EH 22400.

Otros productos

- Casquillos de Posicionamiento, para pasadores de bolas y ejes de fijación
- Casquillos de Posicionamiento, con pestaña, para pasadores de bolas y ejes de fijación
- Cables de Retención

Dibujo

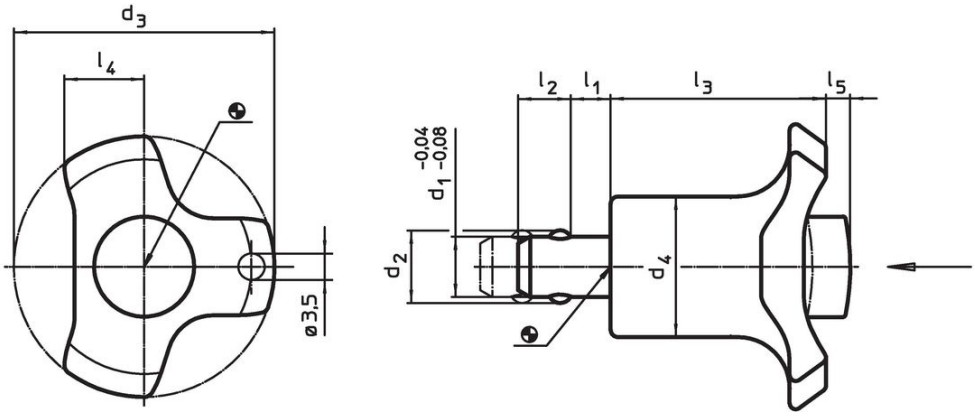

Información para el pedido

Dimensiones									Alojamiento H11	Fuerza de cierre máx.				Referencia
d_1 -0,04 -0,08	l_1	d_2	d_3	d_4	l_2	l_3	l_4	l_5 sin bloqueo			mín.	máx.		
[mm]									[mm]	[N]	[°C]		[g]	
6	**0 – 5**	7,0	38	17,5	5,0	30,2	11,0	3	6	16	-30	80	22	22360.0010
6	**5 – 10**	7,0	38	17,5	5,0	30,2	11,0	3	6	18	-30	80	23	22360.0012
8	**0 – 5**	9,5	38	17,5	6,5	30,2	11,0	3	8	16	-30	80	24	22360.0020
8	**5 – 10**	9,5	38	17,5	6,5	30,2	11,0	3	8	18	-30	80	26	22360.0022
10	**0 – 5**	12,0	47	23,0	8,7	36,0	11,0	4	10	21	-30	80	48	22360.0030
10	**5 – 10**	12,0	47	23,0	8,7	36,0	11,0	4	10	23	-30	80	51	22360.0032
12	**0 – 5**	14,0	47	23,0	9,4	36,0	13,5	4	12	21	-30	80	51	22360.0040
12	**5 – 10**	14,0	47	23,0	9,4	36,0	13,5	4	12	23	-30	80	55	22360.0042

Ejemplo de aplicación

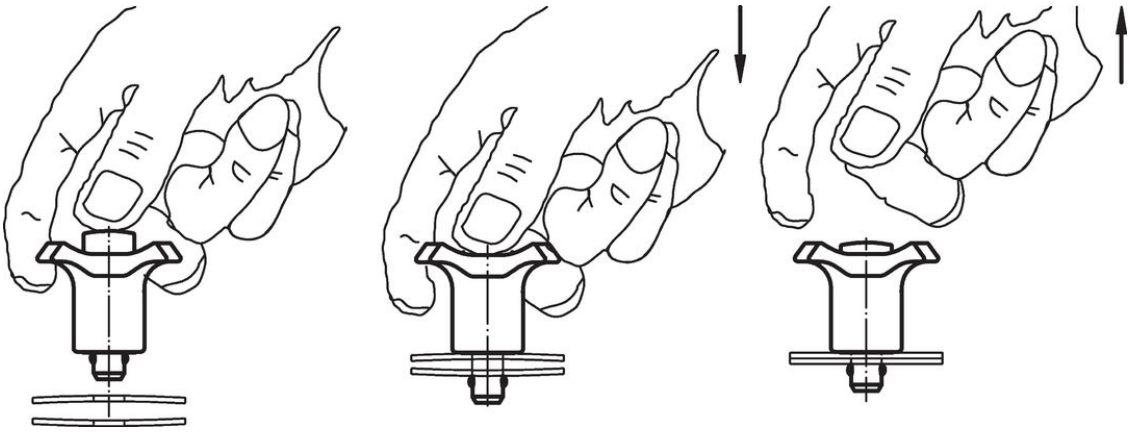

Cumplimiento

Cumple con RoHS
Contiene plomo - cumple con las excepciones 6a / 6b / 6c.

Contiene sustancias SEP > 0,1% p / p
Contiene plomo - Lista SVHC [REACH] desde 23.01.2024.

Contiene sustancias de la Proposición 65
El plomo puede causar cáncer y daño reproductivo debido a la exposición
https://www.P65Warnings.ca.gov/

Libre de Materiales Conflictivos
Este producto no contiene ninguna sustancia designada como "minerales en conflicto" como tantalio, estaño, oro o tungsteno de la República Democrática del Congo o países adyacentes.