Cierres Pestillo • DIN 6310 cierres con muelle

EH 22200.

Descripción del producto

Los cierres pestillo, fabricados según DIN 6310, se utilizan, por ejemplo, como elementos de bloqueo.

Material

- Acero termo-tratado, pavonado. Templado en la zona delimitada por líneas discontinuas _ _ _ .

Dibujo

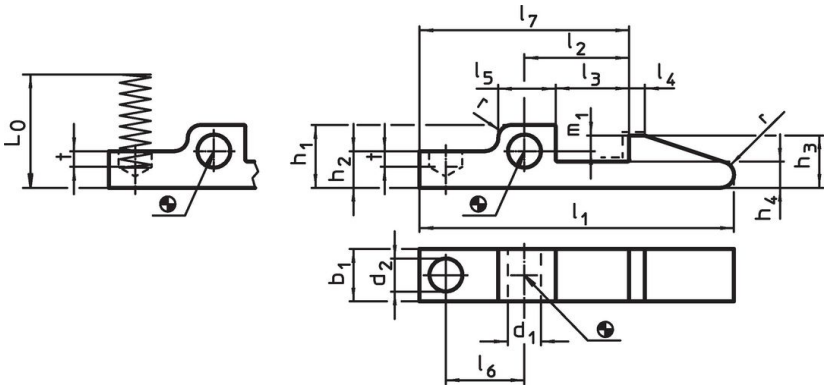

Templado donde se muestra por las líneas _ _ _ .

Información para el pedido

	Dimensiones																	Elasticidad		Referencia
	l_1	b_1 -0,2	d_1 E9	d_2	h_1	h_2	h_3	h_4	l_2 ±0,1	l_3	l_4	l_5	l_6	l_7	m_1	t	r	L_0 ~	R ~ [N/mm]	[g]	
	[mm]																			
45	8	4	5,0	9,5	5,5	8	4	15	10	2	9	11	30	2,5	1,5	1,6	17,8	3,0	15	22200.0045
60	10	5	6,3	12,0	7,0	10	5	20	14	3	11	15	40	3,0	3,0	2,5	21,2	4,0	35	22200.0060
80	14	6	8,0	15,0	9,0	14	7	30	22	5	14	23	60	5,0	5,0	4,0	25,1	4,8	80	22200.0080

Ejemplo de aplicación

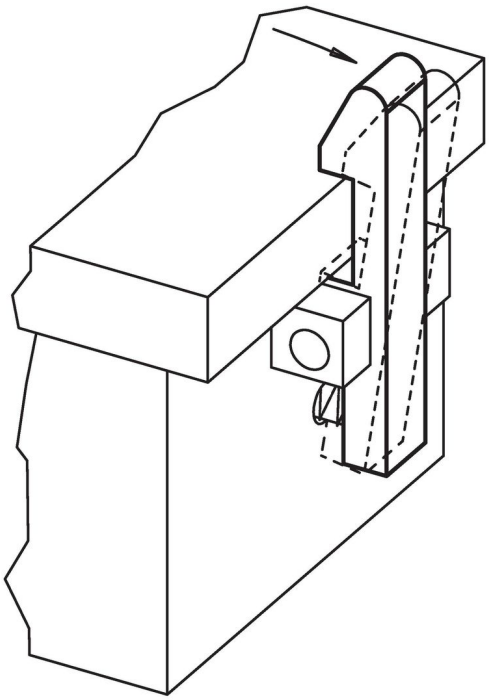

Cumplimiento

Cumple con RoHS
Cumple con la Directiva 2011/65/UE y la Directiva 2015/863.

No contiene sustancias SVHC
Ninguna sustancia SVHC con más del 0,1% p/p contenida - Lista SVHC [REACH] desde 23.01.2024.

No contiene sustancias de la Proposición 65
No se incluyen sustancias de la Propuesta 65.
https://www.P65Warnings.ca.gov/

Libre de Materiales Conflictivos
Este producto no contiene ninguna sustancia designada como "minerales en conflicto" como tantalio, estaño, oro o tungsteno de la República Democrática del Congo o países adyacentes.