Posicionadores Retráctiles • sin cuello hexagonal

EH 22120.

Descripción del producto

Los posicionadores retráctiles se utilizan para indexar.

Material

Cuerpo
- Acero de decoletaje, pavonado
- Acero inoxidable 1.4305

Vástago
- Acero, templado
- Acero inoxidable 1.4305, niquelado

Pomo
- Termoplástico PA 6, negro

Montaje

Herramientas de montaje disponibles.

Más información

Notas

No desmontable.
Las contratuercas deben pedirse por separado.

Otros productos

- Elementos de Sujeción, para posicionadores retráctiles y empuñaduras índice, de fundición
- Casquillos de Posicionamiento, para posicionadores retráctiles y empuñaduras índice
- Anillos Distanciadores, para posicionadores retráctiles

Dibujo

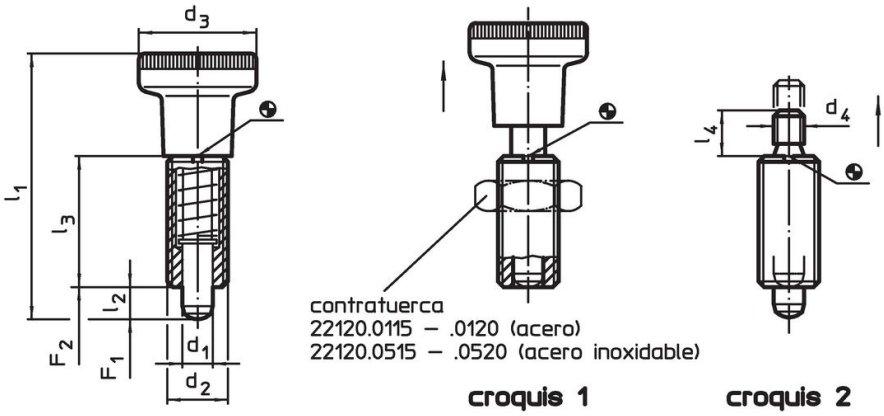

Información para el pedido

Dimensiones								Presión[1]					Referencia
d_1 -0,02 -0,05	d_2	d_3	d_4	l_1 ~	l_2 mín.	l_3	l_4	F_1 ~	F_2 ~	mín.	máx.		
[mm]								[N]		[°C]		[g]	
con pomo – croquis 1, Acero de decoletaje													
5	M10 x 1	21	–	45,0	5	22	–	6,0	14	-30	80	17	22120.0045
6	M12 x 1,5	25	–	54,5	6	26	–	6,5	19	-30	80	27	22120.0046
8	M16 x 1,5	31	–	69,0	8	34	–	11,5	28	-30	80	63	22120.0048
10	M20 x 1,5	31	–	80,0	10	41	–	23,0	54	-30	80	104	22120.0050
sin pomo – croquis 2, Acero de decoletaje													
5	M10 x 1	–	M5	–	5	22	6	6,0	14	–	250	12	22120.0065
6	M12 x 1,5	–	M6	–	6	26	10	6,5	19	–	250	19	22120.0066
8	M16 x 1,5	–	M8	–	8	34	12	11,5	28	–	250	46	22120.0068
10	M20 x 1,5	–	M8	–	10	43	12	23,0	54	–	250	87	22120.0070

[1] valor medio estadístico

Dimensiones								Presión[1]					Referencia
d_1 -0,02 -0,05	d_2	d_3	d_4	l_1 ~	l_2 mín.	l_3	l_4	F_1 ~	F_2 ~	mín.	máx.		
[mm]								[N]		[°C]		[g]	
con pomo – croquis 1, Acero inoxidable													
5	M10 x 1	21	–	45,0	5	22	–	6,0	14	-30	80	17	22120.0445
6	M12 x 1,5	25	–	54,5	6	26	–	6,5	19	-30	80	27	22120.0446
8	M16 x 1,5	31	–	69,0	8	34	–	11,5	28	-30	80	63	22120.0448
10	M20 x 1,5	31	–	80,0	10	41	–	23,0	54	-30	80	104	22120.0450
sin pomo – croquis 2, Acero inoxidable													
5	M10 x 1	–	M5	–	5	22	6	6,0	14	–	250	12	22120.0465
6	M12 x 1,5	–	M6	–	6	26	10	6,5	19	–	250	19	22120.0466
8	M16 x 1,5	–	M8	–	8	34	12	11,5	28	–	250	46	22120.0468
10	M20 x 1,5	–	M8	–	10	43	12	23,0	54	–	250	87	22120.0470

[1] valor medio estadístico

Accesorios

	Dimensiones d_2 [mm]	Tamaño de llave [mm]	[g]	Referencia
Contratuercas ISO 8675 (DIN 439), Acero				
	M10 x 1	16	5,2	22120.0115
	M12 x 1,5	18	7,5	22120.0116
	M16 x 1,5	24	15,0	22120.0118
	M20 x 1,5	30	32,0	22120.0120
Contratuercas ISO 8675 (DIN 439), Acero inoxidable				
	M10 x 1	16	5,2	22120.0515
	M12 x 1,5	18	7,5	22120.0516
	M16 x 1,5	24	15,0	22120.0518
	M20 x 1,5	30	32,0	22120.0520
Herramienta de Montaje, Acero				
	M10 x 1	–	9,3	22120.0955
	M12 x 1,5	–	14,0	22120.0956
	M16 x 1,5	–	25,0	22120.0958
	M20 x 1,5	–	27,0	22120.0960

Ejemplo de aplicación

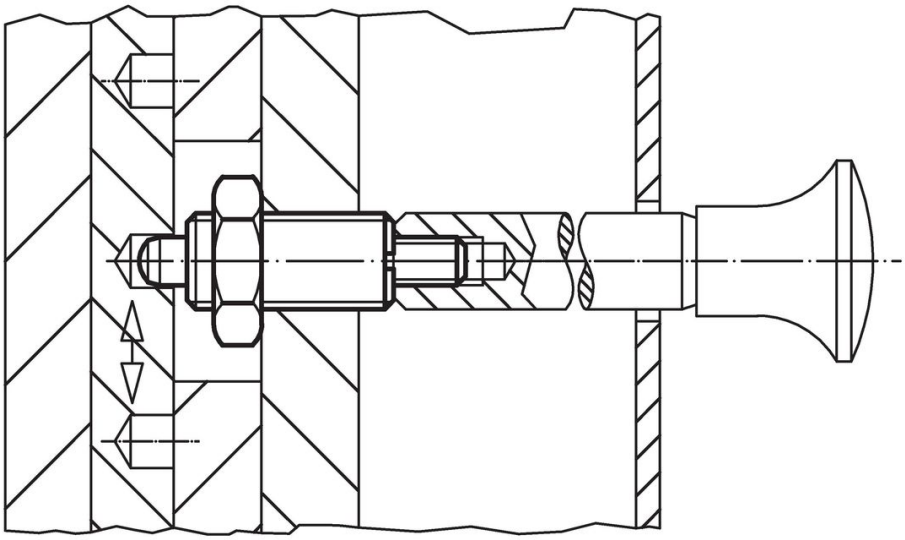

Cumplimiento

Para obtener información detallada sobre el cumplimiento, seleccione el número de artículo deseado.