Posicionadores Retráctiles Compactos • con cuello hexagonal, con empuñadura en T
EH 22110.

Descripción del producto

Los posicionadores retráctiles se utilizan para indexar.
Manipulación simple incluso con guantes de seguridad y posibilidad de hacer más fuerza en el desbloqueo si ésta es necesaria.
Tanto los posicionadores con bloqueo, o sin él, presentan el mismo tamaño.
Puede ser totalmente atornillado gracias a la muesca fina al final de la rosca.

Material

Cuerpo
- Acero, pavonado
- Acero inoxidable 1.4305

Vástago
- Acero, templado
- Acero inoxidable 1.4305, niquelado

Pomo
- Termoplástico PA 6, negro, mate

Montaje

La longitud de rosca puede adaptarse con anillos distanciadores para posicionadores retráctiles (EH 22120.).

Más información

Notas

No desmontable.
Las contratuercas deben pedirse por separado.

Otros productos

- Elementos de Sujeción, para posicionadores retráctiles y empuñaduras índice, de fundición
- Casquillos de Posicionamiento, para posicionadores retráctiles y empuñaduras índice
- Anillos Distanciadores, para posicionadores retráctiles

Dibujo

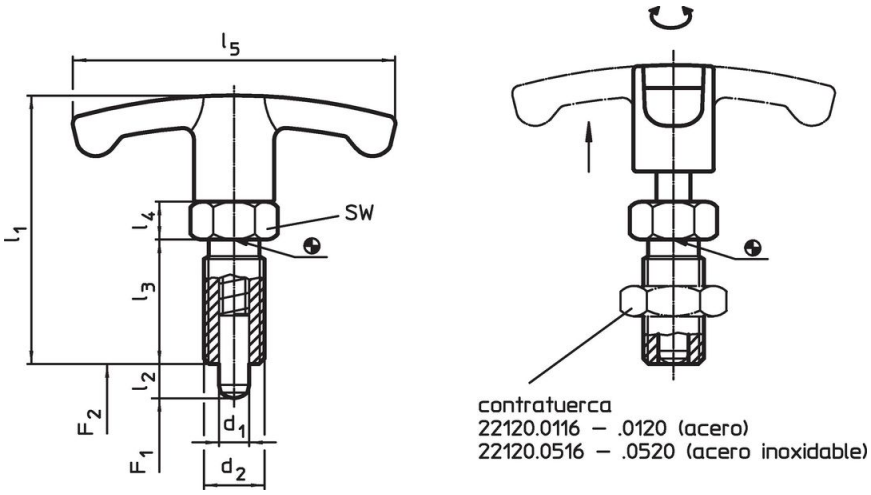

Información para el pedido

Dimensiones							SW	Presión[1]					Referencia
d_1 -0,02 -0,05	l_2	d_2	l_1	l_3	l_4	l_5		F_1 ~	F_2 ~	mín.	máx.		
[mm]							[mm]	[N]		[°C]		[g]	
Acero													
6	**6**	M12 x 1,5	48	22	6	54	14	6,5	19	-30	80	31	**22110.0820**
6	**9**	M12 x 1,5	48	22	6	54	14	6,0	25	-30	80	31	**22110.0822**
8	**8**	M16 x 1,5	59	26	8	59	17	8,5	26	-30	80	64	**22110.0824**
8	**12**	M16 x 1,5	59	26	8	59	17	8,5	28	-30	80	65	**22110.0826**
10	**12**	M16 x 1,5	59	26	8	59	17	9,5	38	-30	80	66	**22110.0828**
12	**15**	M20 x 1,5	68	33	10	59	22	11,5	40	-30	80	121	**22110.0830**
Acero inoxidable													
6	**6**	M12 x 1,5	48	22	6	54	14	6,5	19	-30	80	31	**22110.0920**
6	**9**	M12 x 1,5	48	22	6	54	14	6,0	25	-30	80	31	**22110.0922**
8	**8**	M16 x 1,5	59	26	8	59	17	8,5	26	-30	80	64	**22110.0924**
8	**12**	M16 x 1,5	59	26	8	59	17	8,5	28	-30	80	65	**22110.0926**
10	**12**	M16 x 1,5	59	26	8	59	17	9,5	38	-30	80	66	**22110.0928**
12	**15**	M20 x 1,5	68	33	10	59	22	11,5	40	-30	80	121	**22110.0930**

[1] valor medio estadístico

Accesorios

	Dimensiones d_2 [mm]	Tamaño de llave [mm]	[g]	Referencia
Contratuercas ISO 8675 (DIN 439), Acero				
	M12 x 1,5	18	7,5	**22120.0116**
	M16 x 1,5	24	15,0	**22120.0118**
	M20 x 1,5	30	32,0	**22120.0120**
Contratuercas ISO 8675 (DIN 439), Acero inoxidable				
	M12 x 1,5	18	7,5	**22120.0516**
	M16 x 1,5	24	15,0	**22120.0518**
	M20 x 1,5	30	32,0	**22120.0520**

Ejemplo de aplicación

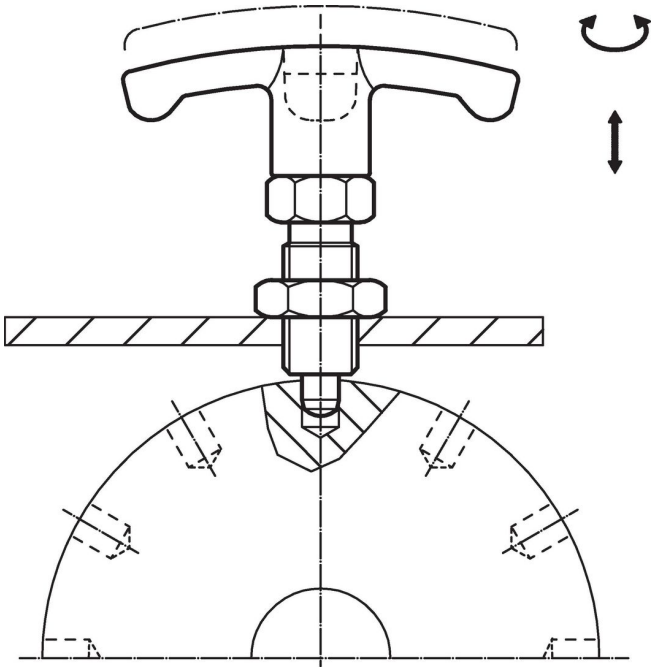

Cumplimiento

Para obtener información detallada sobre el cumplimiento, seleccione el número de artículo deseado.