Posicionadores • con cuello y bola, ranura frontal

EH 22075.

Descripción del producto

Utilizado para posicionar o aplicar presión, como retén o para expulsión.
Este posicionador se caracteriza por el cuello con ranura frontal. Esto lo hace adecuado para aplicaciones que requieren una superfície plana cuando se atornilla.

Material

Cuerpo
- Acero de decoletaje, pavonado
- Acero inoxidable 1.4305
- Termoplástico POM, azul

Bola
- Acero inoxidable, templado
- Termoplástico POM, blanco

Muelle
- Acero inoxidable

Más información

Notas

Ejecuciones especiales bajo pedido.
Los posicionadores son especialmente testados en presión y carrera.

Referencias

Rosca-freno bajo pedido, por favor consulten el anexo de Datos Técnicos.
Cálculo de la resistencia al cizallamiento, consulten el anexo de Datos Técnicos.

Otros productos

- Posicionadores, lisos, con cuello y bola

Dibujo

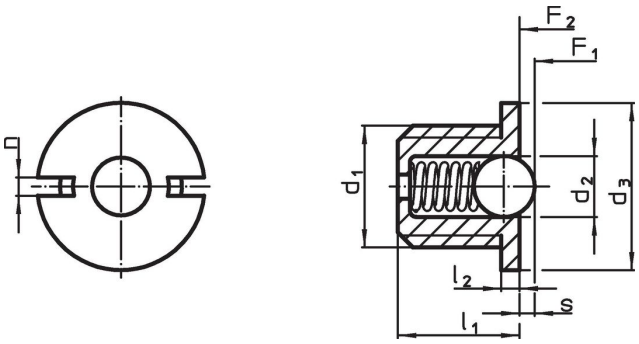

Información para el pedido

Dimensiones						Carrera	Presión[1]					Referencia
d_1	d_2	d_3 -0,1	l_1	l_2 -0,1	n	s +0,1 -0,1	F_1 ~	F_2 ~	mín.	máx.		
[mm]						[mm]	[N]		[°C]		[g]	
cuerpo de acero de decoletaje, bola de acero inoxidable, muelle estándar												
M 4	2,00	5,5	**4,0**	0,6	0,6	**0,6**	1,7	3,9	–	250	0,3	22075.0004
M 5	3,00	7,0	**5,0**	0,8	1,2	**0,8**	2,9	4,5	–	250	0,5	22075.0005
M 6	3,50	8,0	**6,0**	1,0	1,3	**1,0**	3,6	8,7	–	250	0,8	22075.0006
M 8	5,00	10,0	**7,0**	1,5	1,5	**1,6**	5,4	10,2	–	250	1,9	22075.0008
M10	6,35	12,0	**9,0**	1,5	1,5	**1,9**	7,4	17,5	–	250	3,6	22075.0010
M12	8,00	14,0	**11,5**	1,5	2,7	**2,4**	10,8	22,3	–	250	6,0	22075.0012
cuerpo y bola de acero inoxidable, muelle estándar												
M 4	2,00	5,5	**4,0**	0,6	0,6	**0,6**	1,7	3,9	–	250	0,3	22075.0404
M 5	3,00	7,0	**5,0**	0,8	1,2	**0,8**	2,9	4,5	–	250	0,5	22075.0405
M 6	3,50	8,0	**6,0**	1,0	1,3	**1,0**	3,6	8,7	–	250	0,9	22075.0406
M 8	5,00	10,0	**7,0**	1,5	1,5	**1,6**	5,4	10,2	–	250	1,9	22075.0408
M10	6,35	12,0	**9,0**	1,5	1,5	**1,9**	7,4	17,5	–	250	3,7	22075.0410
M12	8,00	14,0	**11,5**	1,5	2,7	**2,4**	10,8	22,3	–	250	6,1	22075.0412

[1] valor medio estadístico

Dimensiones						Carrera	Presión[1]					Referencia
d_1	d_2	d_3 -0,1	l_1	l_2 -0,1	n	s +0,1 -0,1	F_1 ~	F_2 ~	mín.	máx.		
[mm]						[mm]	[N]		[°C]		[g]	
cuerpo de termoplástico, bola de acero inoxidable, muelle estándar												
M 4	2,00	5,5	**4,0**	0,6	0,6	**0,6**	2,1	3,9	-30	50	0,1	22075.0604
M 5	3,00	7,0	**5,0**	0,8	1,2	**0,8**	3,2	4,5	-30	50	0,2	22075.0605
M 6	3,50	8,0	**6,0**	1,0	1,3	**1,0**	4,1	8,7	-30	50	0,4	22075.0606
M 8	5,00	10,0	**7,0**	1,5	1,5	**1,6**	5,7	10,2	-30	50	0,9	22075.0608
M10	6,50	12,0	**9,0**	1,5	1,5	**1,9**	9,2	17,2	-30	50	1,8	22075.0610
M12	8,00	14,0	**11,5**	1,5	2,7	**2,4**	11,2	22,3	-30	50	3,2	22075.0612
cuerpo y bola de termoplástico, muelle estándar												
M 4	2,00	5,5	**4,0**	0,6	0,6	**0,6**	2,1	3,9	-30	50	0,1	22075.0804
M 5	3,00	7,0	**5,0**	0,8	1,2	**0,8**	3,2	4,5	-30	50	0,2	22075.0805
M 6	3,50	8,0	**6,0**	1,0	1,3	**1,0**	4,1	8,7	-30	50	0,4	22075.0806
M 8	5,00	10,0	**7,0**	1,5	1,5	**1,6**	5,7	10,2	-30	50	0,9	22075.0808
M10	6,50	12,0	**9,0**	1,5	1,5	**1,9**	9,2	17,2	-30	50	1,8	22075.0810
M12	8,00	14,0	**11,5**	1,5	2,7	**2,4**	11,2	22,3	-30	50	3,2	22075.0812

[1] valor medio estadístico

Accesorios

	Dimensiones					Referencia
	d_1	b	d	l		
	[mm]				[g]	
Herramienta de Montaje						
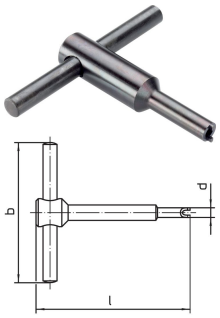	**M 4**	50	5,2	55	20	22075.0904
	M 5	50	6,7	55	24	22075.0905
	M 6	50	7,7	60	30	22075.0906
	M 8	60	9,7	60	47	22075.0908
	M10	60	11,7	70	72	22075.0910
	M12	80	13,7	80	127	22075.0912

Ejemplo de aplicación

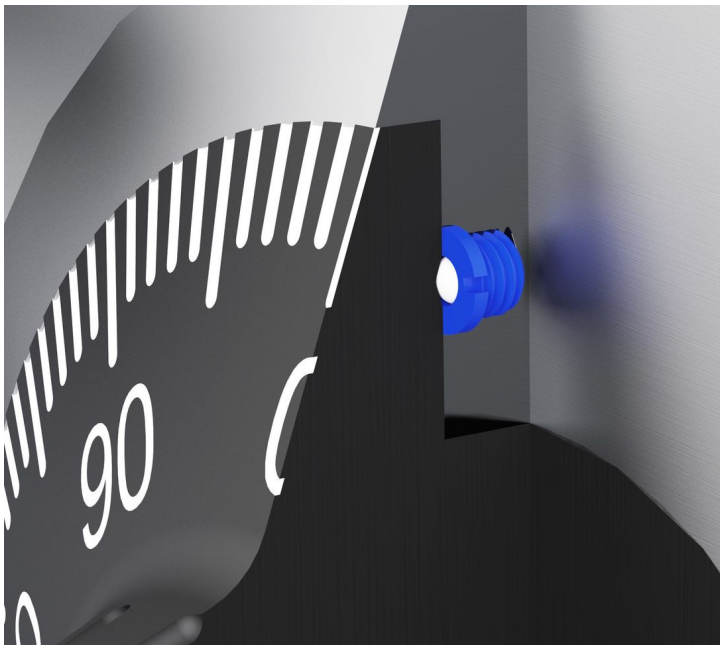

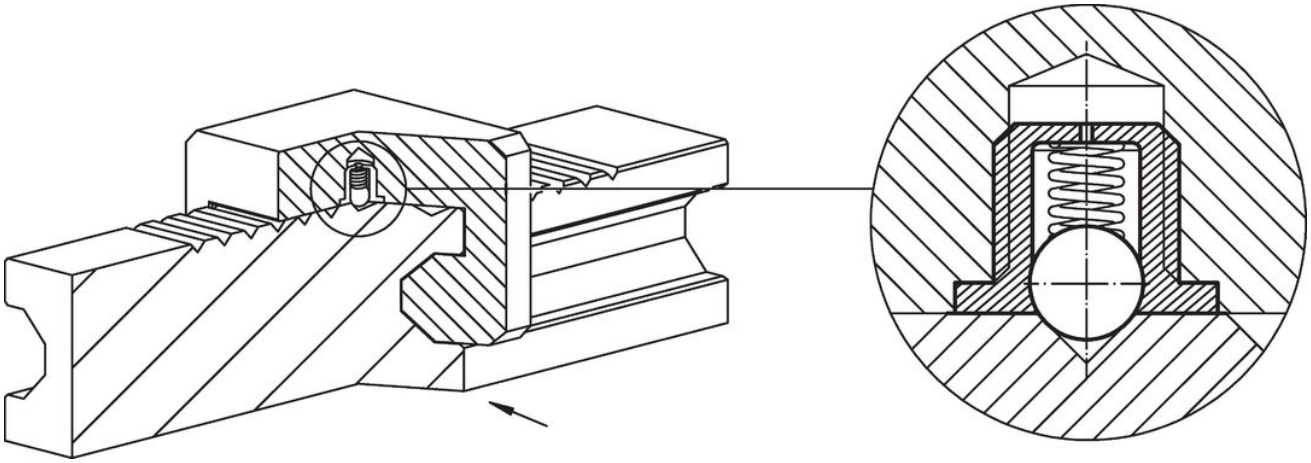

Cumplimiento

Para obtener información detallada sobre el cumplimiento, seleccione el número de artículo deseado.