Posicionadores • con hexágono interior y junta hermética
EH 22060.

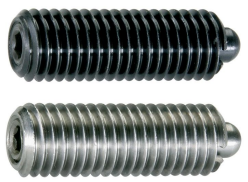

Descripción del producto

Utilizado para posicionar o aplicar presión, como retén o para expulsión.
Gracias a la junta no pueden penetrar líquidos en el interior del posicionador

Material

Vástago
- Acero de decoletaje, templado, pavonado
- Acero inoxidable 1.4305

Junta
- NBR

Cuerpo
- Acero de decoletaje, pavonado
- Acero inoxidable 1.4305

Muelle
- Acero inoxidable

Montaje

Los posicionadores se montan y desmontan gracias a la ranura o al hexágono interior.
Por favor utilice una herramienta especial para el montaje con ranura (lado del vástago).

Características

Muelle estándar: sin marca
Muelle fuerte: marcado con dos líneas

muelle estándar

muelle fuerte

Más información

Notas

Ejecuciones especiales bajo pedido.
Los posicionadores son especialmente testados en presión y carrera.

Referencias

Comparado al EH 22060., "sin junta", hay desviaciones en la dimensión l, el muelle y la temperatura de utilización.
Rosca-freno bajo pedido, por favor consulten el anexo de Datos Técnicos.

Otros productos

- Posicionadores, con hexágono interior

Dibujo

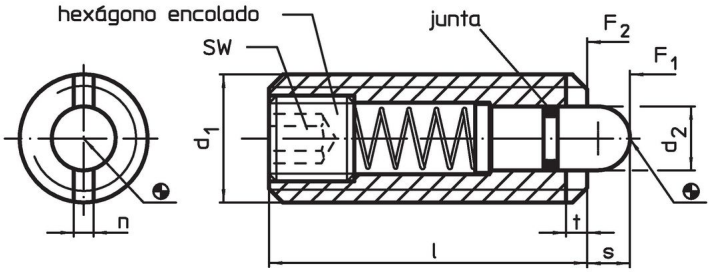

Información para el pedido

Dimensiones					SW	Carrera	Presión[1]					Referencia
d_1	d_2	l	n	t		s	F_1 ~	F_2 ~	mín.	máx.		
[mm]					[mm]	[mm]	[N]		[°C]		[g]	
acero de decoletaje, muelle estándar												
M 8	3,8	26	1,5	1,4	2,5	3,0	9	24	-30	80	6,7	22060.0048
M10	4,0	28	1,5	1,4	3,0	3,5	15	30	-30	80	12,0	22060.0050
M12	6,0	35	2,7	2,0	4,0	4,0	24	50	-30	80	20,0	22060.0052
M16	7,5	40	3,2	2,5	5,0	5,0	36	58	-30	80	43,0	22060.0056

[1] valor medio estadístico

Dimensiones					SW	Carrera	Presión[1]					Referencia
d_1	d_2	l	n	t		s	F_1 ~	F_2 ~	mín.	máx.		
[mm]					[mm]	[mm]	[N]		[°C]		[g]	
acero de decoletaje, muelle fuerte												
M 8	3,8	26	1,5	1,4	2,5	3,0	17	39	-30	80	6,7	22060.0148
M10	4,0	28	1,5	1,4	3,0	3,5	22	43	-30	80	12,0	22060.0150
M12	6,0	35	2,7	2,0	4,0	4,0	40	80	-30	80	20,0	22060.0152
M16	7,5	40	3,2	2,5	5,0	5,0	44	113	-30	80	44,0	22060.0156
acero inoxidable, muelle estándar												
M 8	3,8	26	1,5	1,4	2,5	3,0	9	24	-30	80	6,8	22060.0448
M10	4,0	28	1,5	1,4	3,0	3,5	15	30	-30	80	12,0	22060.0450
M12	6,0	35	2,7	2,0	4,0	4,0	24	50	-30	80	20,0	22060.0452
M16	7,5	40	3,2	2,5	5,0	5,0	36	58	-30	80	43,0	22060.0456

[1] valor medio estadístico

Accesorios

	Dimensiones					Referencia
	d_1	b	d	l		
	[mm]				[g]	
Herramienta para montaje por la ranura (lado del vástago)						
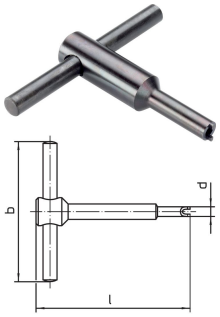	**M 8**	60	6,45	70	39	22060.0908
	M10	80	8,00	80	66	22060.0910
	M12	80	9,80	80	72	22060.0912
	M16	100	13,50	105	144	22060.0916

Ejemplo de aplicación

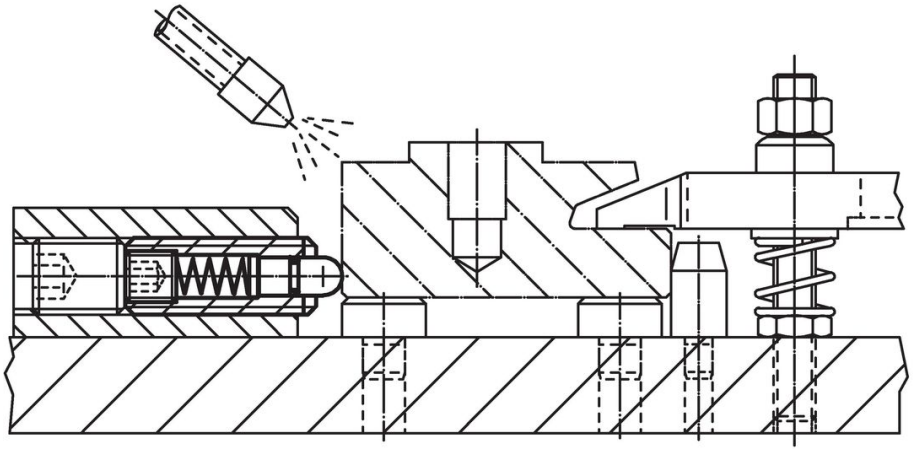

Cumplimiento

Para obtener información detallada sobre el cumplimiento, seleccione el número de artículo deseado.