Posicionadores • con cabeza, bola y ranura

EH 22050.

Descripción del producto

Utilizado para posicionar o aplicar presión, como retén o para expulsión.
Debido a la cabeza, se necesita una profundidad de rosca muy precisa.

Material

Cuerpo
- Acero de decoletaje, pavonado
- Acero inoxidable 1.4305

Bola
- Acero para rodamiento, templado
- Acero inoxidable, templado

Muelle
- Acero inoxidable

Montaje

Respetar la medida l_3 para M 4 / M 5.

Características

Muelle estándar: sin marca
Muelle fuerte: marcado con dos líneas

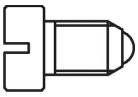

Muelle estándar

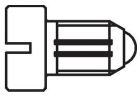

Muelle fuerte

Más información

Notas

Ejecuciones especiales bajo pedido.
Los posicionadores son especialmente testados en presión y carrera.

Referencias

Rosca-freno bajo pedido, por favor consulten el anexo de Datos Técnicos.
Cálculo de la resistencia al cizallamiento, consulten el anexo de Datos Técnicos.

Dibujo

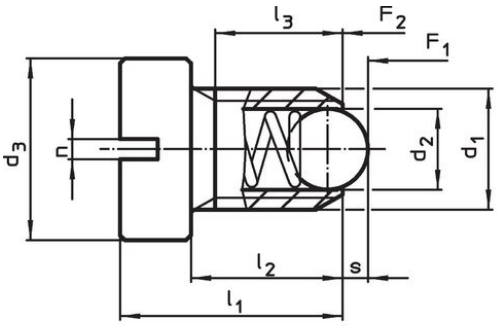

Medidas M4+M5

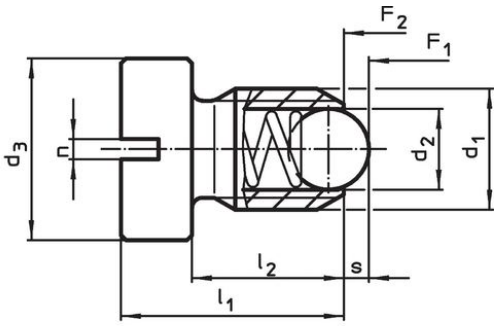

Medidas M6–M12

Información para el pedido

Dimensiones							Carrera	Presión[1]				Referencia
d_1	d_2	d_3	l_1	l_2	l_3 mín.	n	s	F_1 ~	F_2 ~	máx.		
[mm]							[mm]	[N]		[°C]	[g]	
acero de decoletaje, muelle estándar												
M 4	2,5	6	9,5	6,5	5,0	0,6	0,8	8,0	14,0	250	1,0	22050.0930
M 5	3,0	8	12,5	8,5	6,7	0,8	0,9	8,0	14,0	250	2,2	22050.0931
M 6	3,5	10	14,0	9,0	–	1,0	1,0	11,0	18,0	250	3,7	22050.0932
M 8	4,5	13	16,5	11,0	–	1,2	1,5	18,0	31,0	250	7,4	22050.0933
M10	6,0	16	20,0	14,0	–	1,5	2,0	24,0	45,0	250	13,0	22050.0934
M12	8,0	18	22,0	15,0	–	2,0	2,5	26,0	49,0	250	19,0	22050.0935

[1] valor medio estadístico

Dimensiones							Carrera	Presión[1]				Referencia
d_1	d_2	d_3	l_1	l_2	l_3 mín.	n	s	F_1 ~	F_2 ~	máx.		
[mm]							[mm]	[N]		[°C]	[g]	
acero de decoletaje, muelle fuerte												
M 4	2,5	6	9,5	6,5	5,0	0,6	0,8	12,0	18,0	250	0,9	**22050.1040**
M 5	3,0	8	12,5	8,5	6,7	0,8	0,9	15,0	22,0	250	2,2	**22050.1050**
M 6	3,5	10	14,0	9,0	–	1,0	1,0	19,3	26,6	250	3,8	**22050.1060**
M 8	4,5	13	16,5	11,0	–	1,2	1,5	36,0	60,5	250	7,5	**22050.1080**
M10	6,0	16	20,0	14,0	–	1,5	2,0	57,0	103,5	250	13,0	**22050.1100**
M12	8,0	18	22,0	15,0	–	2,0	2,5	61,0	110,0	250	19,0	**22050.1120**
acero inoxidable, muelle estándar												
M 4	2,5	6	9,5	6,5	5,0	0,6	0,8	8,0	14,0	250	1,0	**22050.0940**
M 5	3,0	8	12,5	8,5	6,7	0,8	0,9	8,0	14,0	250	2,2	**22050.0941**
M 6	3,5	10	14,0	9,0	–	1,0	1,0	11,0	18,0	250	3,8	**22050.0942**
M 8	4,5	13	16,5	11,0	–	1,2	1,5	18,0	31,0	250	7,5	**22050.0943**
M10	6,0	16	20,0	14,0	–	1,5	2,0	24,0	45,0	250	13,0	**22050.0944**
M12	8,0	18	22,0	15,0	–	2,0	2,5	26,0	49,0	250	19,0	**22050.0945**
acero inoxidable, muelle fuerte												
M 4	2,5	6	9,5	6,5	5,0	0,6	0,8	12,0	18,0	250	1,0	**22050.1240**
M 5	3,0	8	12,5	8,5	6,7	0,8	0,9	15,0	22,0	250	2,2	**22050.1250**
M 6	3,5	10	14,0	9,0	–	1,0	1,0	19,3	26,6	250	3,8	**22050.1260**
M 8	4,5	13	16,5	11,0	–	1,2	1,5	36,0	60,5	250	7,6	**22050.1280**
M10	6,0	16	20,0	14,0	–	1,5	2,0	57,0	103,5	250	13,0	**22050.1300**
M12	8,0	18	22,0	15,0	–	2,0	2,5	61,0	110,0	250	19,0	**22050.1320**

[1] valor medio estadístico

Ejemplo de aplicación

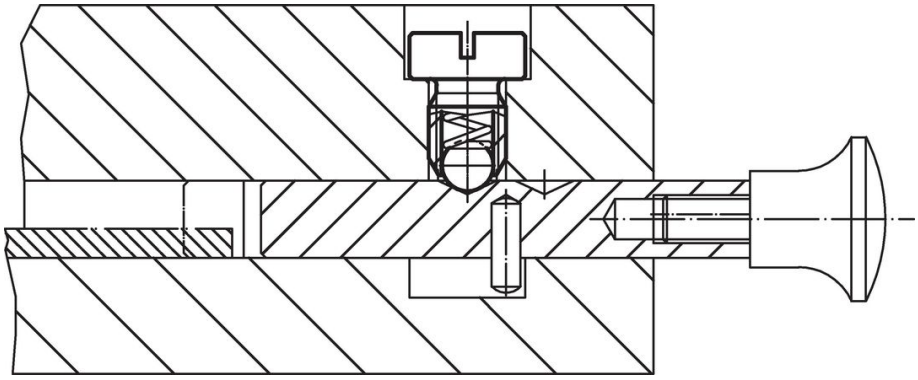

Cumplimiento

Para obtener información detallada sobre el cumplimiento, seleccione el número de artículo deseado.