Elementos de Conexión • modular, accionamiento mecánico, con protección antigiro
EH 1990.

Descripción del producto

Material

Cuerpo
- Acero, cementado, rectificado

Módulo de control
- Acero, pavonado

Más información

Otros productos

- Anillos de Conexión
- Revestimientos, para elementos de conexión

Dibujo

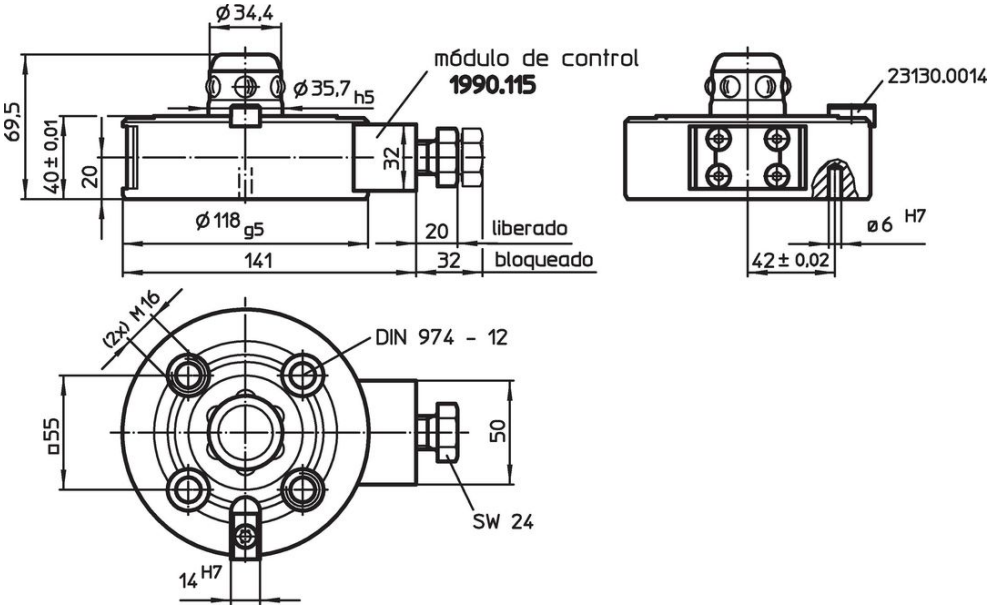

Información para el pedido

Fuerza de sujeción [N]	Precisión de centraje < [mm]	Momento de apertura [Nm]	[kg]	Referencia
10000	0,01	10	3	1990.103

Ejemplo de aplicación

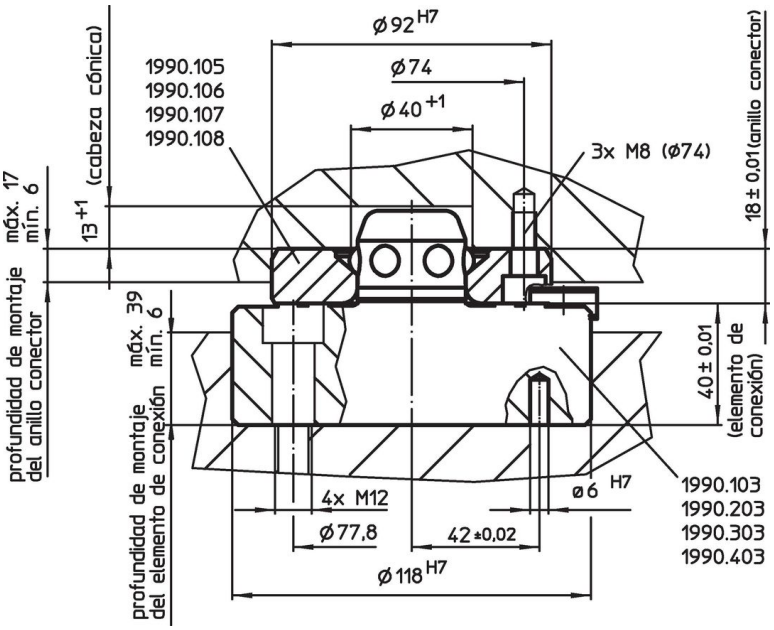

Cumplimiento

Cumple con RoHS
Cumple con la Directiva 2011/65/UE y la Directiva 2015/863.

No contiene sustancias SVHC
Ninguna sustancia SVHC con más del 0,1% p/p contenida - Lista SVHC [REACH] desde 23.01.2024.

No contiene sustancias de la Proposición 65
No se incluyen sustancias de la Propuesta 65.
https://www.P65Warnings.ca.gov/

Libre de Materiales Conflictivos
Este producto no contiene ninguna sustancia designada como "minerales en conflicto" como tantalio, estaño, oro o tungsteno de la República Democrática del Congo o países adyacentes.