Platos Base • semi-acabado

EH 1912.

Descripción del producto

Material

- Hierro fundido GG

Más información

Notas

Platos especiales bajo pedido.

Dibujo

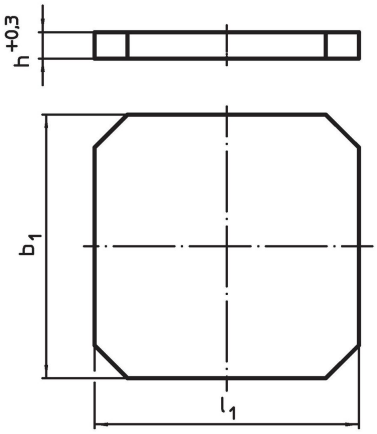

Información para el pedido

Dimensiones b_1 x l_1 [mm]	h +0,3	[kg]	Referencia
400 x 400	40,3	45	**1912.210**
400 x 500	40,3	57	**1912.310**
500 x 500	40,3	71	**1912.410**
500 x 630	50,3	112	**1912.510**
630 x 630	50,3	142	**1912.610**

Ejemplo de aplicación

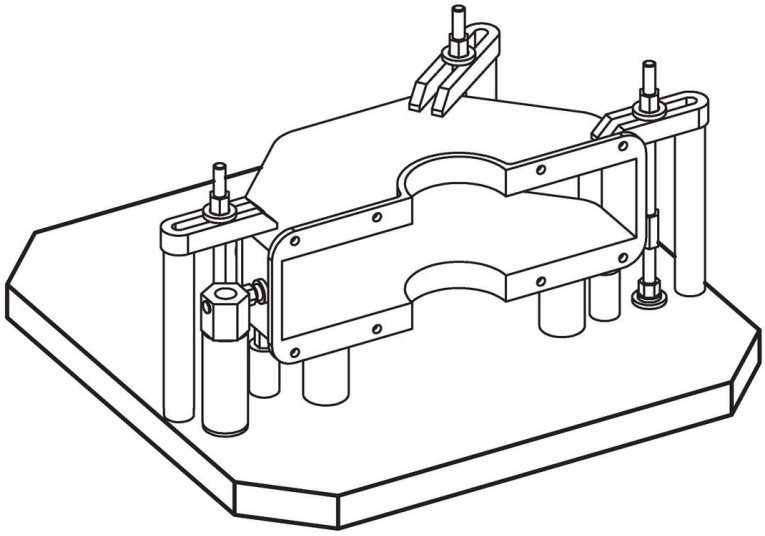

Cumplimiento

Cumple con RoHS
Cumple con la Directiva 2011/65/UE y la Directiva 2015/863.

No contiene sustancias SVHC
Ninguna sustancia SVHC con más del 0,1% p/p contenida - Lista SVHC [REACH] desde 23.01.2024.

No contiene sustancias de la Proposición 65
No se incluyen sustancias de la Propuesta 65.
https://www.P65Warnings.ca.gov/

Libre de Materiales Conflictivos
Este producto no contiene ninguna sustancia designada como "minerales en conflicto" como tantalio, estaño, oro o tungsteno de la República Democrática del Congo o países adyacentes.