Ángulos de Sujeción

EH 1511.500 - EH 1611.500

Descripción del producto

Material

- Fundición gris, fosfatada

Dibujo

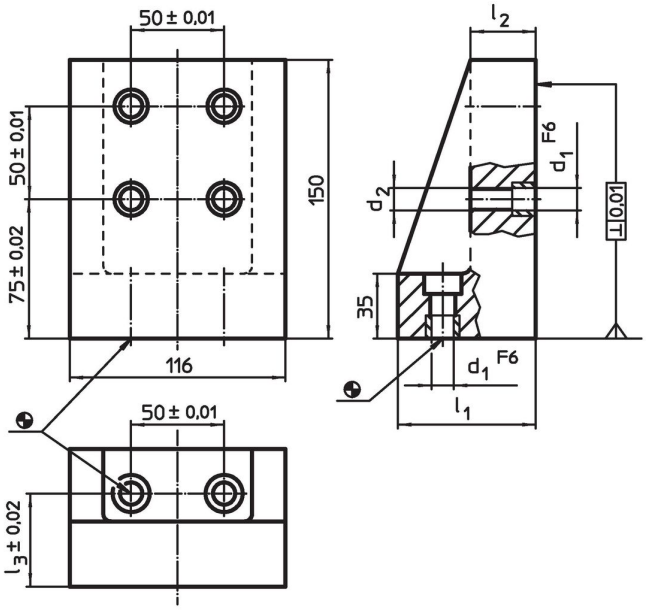

Información para el pedido

Sistema	Dimensiones						Referencia
	l_1	l_2	l_3	d_1	d_2		
	[mm]					[kg]	
L12	74	35	50	12	M12	6	1511.500
L16	79	40	55	16	M16	6	1611.500

Ejemplo de aplicación

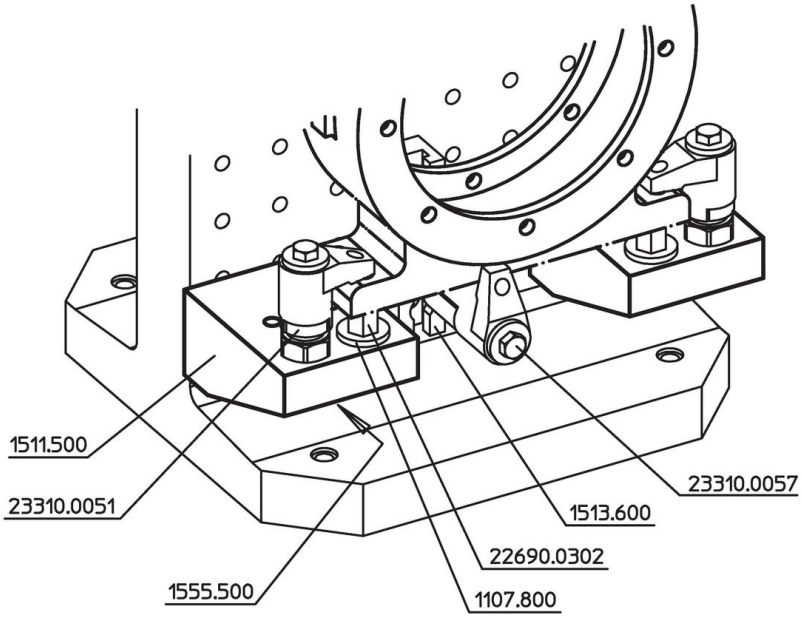

Cumplimiento

Cumple con RoHS
Cumple con la Directiva 2011/65/UE y la Directiva 2015/863.

No contiene sustancias SVHC
Ninguna sustancia SVHC con más del 0,1% p/p contenida - Lista SVHC [REACH] desde 23.01.2024.

No contiene sustancias de la Proposición 65
No se incluyen sustancias de la Propuesta 65.
https://www.P65Warnings.ca.gov/

Libre de Materiales Conflictivos
Este producto no contiene ninguna sustancia designada como "minerales en conflicto" como tantalio, estaño, oro o tungsteno de la República Democrática del Congo o países adyacentes.