Pasadores de Bolas • efecto simple - cumple con NAS / MS17984

4210.C09

Descripción del producto

Los Pasadores de Bolas según MS17984 / NAS1333 - 1343 se utilizan para sujetar, bloquear, ajustar, cambiar y asegurar rápidamente. Desbloqueable rápida y fácilmente para conexiones que se repiten con frecuencia.
Los Pasadores de Bolas (Pasadores de Liberación Rápida) se fabrican según la Norma de Aviación MS / NAS y se prueban según NAS 1332.
Tratamiento de superficies:
- Todas las piezas en acero inoxidable pasivadas según AMS2700
- Todas las piezas de aluminio anodizado según MIL-A-8625

Tratamiento térmico:
- Cuerpo: Rc. 40 min. (AMS2759, Condition H900)
- Vástago: Rc. 40 min. (AMS2759, Condition H900)
- Bola: Rc. 58-62 min. (AMS2759)

Material

Cuerpo
- Acero inoxidable, endurecido por precipitación, pasivado - CRES 17-4PH (especificación AMS5643)

Vástago
- Acero inoxidable, endurecido por precipitación, pasivado - CRES 17-4PH (especificación AMS5643)

Muelle
- Acero inoxidable, pasivado - CRES 302 (especificación ASTM-A-313)

Empuñadura
- Aluminio, negro anodizado - Alum.Alloy 380 (especificación ASTM B85/B85)

Anilla de conexión
- Acero inoxidable, pasivado - CRES 302 (especificación ASTM A-313/A313M)

Botón
- Acero inoxidable, pasivado - CRES 303 (especificación ASTM A484/484M)

Bola
- Acero inoxidable, endurecido por precipitación, pasivado - CRES 440C (especificación AMS5630)

Procedimiento

Pasador de bolas, efecto sencillo, autoblocante. Al pulsar el botón se desbloquean las bolas.

Más información

Notas

Otras medidas disponibles bajo pedido.
Otros diámetros y longitudes que cumplen con la norma están disponibles bajo demanda.
Ejecuciones especiales bajo pedido.
- Este artículo se fabrica en PULGADAS

Dibujo

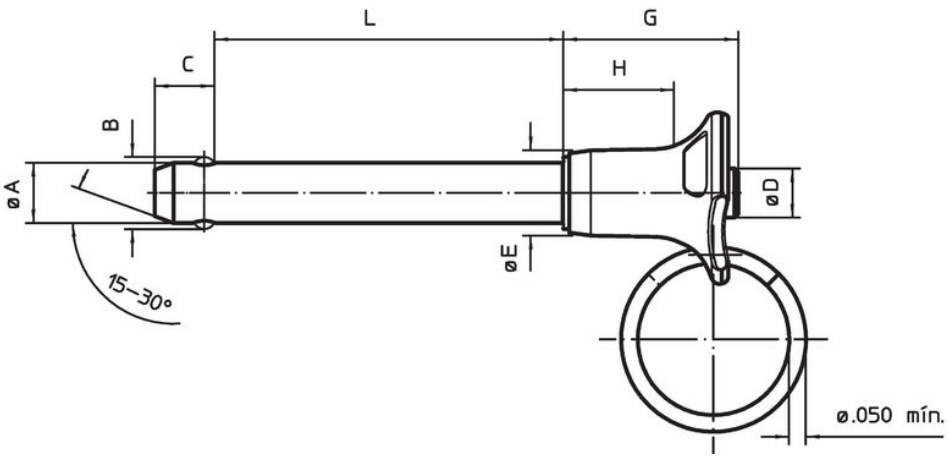

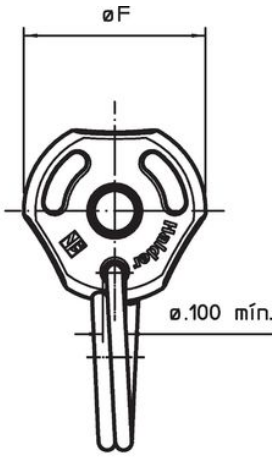

Información para el pedido

Diámetro nominal A	A mín.	A máx.	Longitud de sujeción L	Dimensiones							Alojamiento máx.	Resistencia al cizalla-miento, doble cizallamiento mín.	mín.	máx.		Descripción estándar	Referencia
			+0,02 0	B ±0,005	C 0 -0,04	D máx.	E máx.	F máx.	G máx.	H mín.							
[in]	[in]	[in]	[in]	[in]							[in]	[lbf]	[°F]		[g]		
5/16	0,3095	0,311	**0,9**	0,375	0,33	0,31	0,49	1,135	0,93	0,48	0,3165	14.400	-65	200	24	MS17984C509 / NAS1335A3C09D	4210.C09

Cumplimiento

Cumple con RoHS
Cumple con la Directiva 2011/65/UE y la Directiva 2015/863.

No contiene sustancias SVHC
Ninguna sustancia SVHC con más del 0,1% p/p contenida - Lista SVHC [REACH] desde 23.01.2024.

No contiene sustancias de la Proposición 65
No se incluyen sustancias de la Propuesta 65.
https://www.P65Warnings.ca.gov/

Libre de Materiales Conflictivos
Este producto no contiene ninguna sustancia designada como "minerales en conflicto" como tantalio, estaño, oro o tungsteno de la República Democrática del Congo o países adyacentes.