Posicionadores Laterales • lisos, no herméticos, con rosca hembra - PULGADAS

2B150.1026

Descripción del producto

Sirven para posicionar y presionar las piezas, por ejemplo durante la pintura y el arenado.

Material

Cuerpo
- Aluminio Al

Arandela roscada
- Acero, pavonado

Muelle
- Acero, pavonado

Montaje

Fórmula para calcular la distancia entre centros para el agujero de montaje:
$l_0 = z/2 + w + x$,
l_0 = distancia entre centros,
y = altura de la pieza a mecanizar,
w = largo de la pieza a mecanizar,
x = carrera,
z = diámetro del tope
Cálculo de x para piezas a mecanizar:
$x = d_2/2 - s$
Los posicionadores laterales se montan presionando sobre ellos.

Características

Versión con muelle estándar = muelle de acero, pavonado

Más información

Notas

Se pueden montar espigas roscadas en la rosca interior.

Otros productos

- Excéntricas, para posicionadores laterales, lisos - PULGADAS

Dibujo

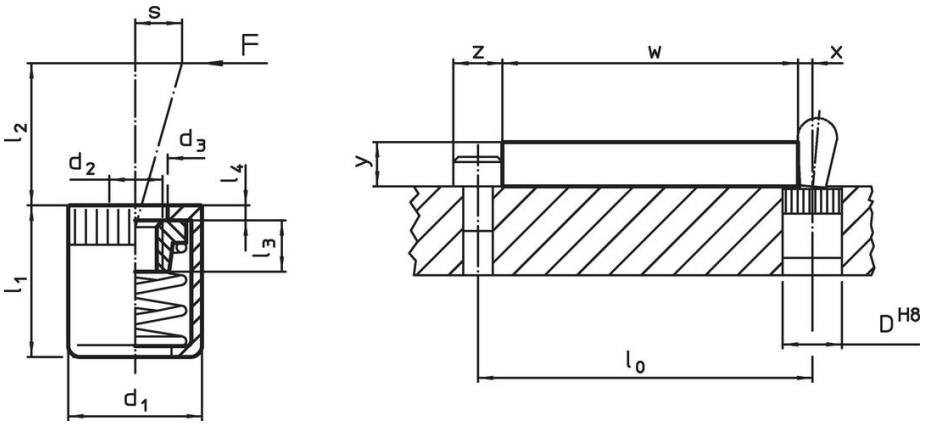

Información para el pedido

Dimensiones d_1 [in]	Dimensiones d_2	Presión F máx. [1] ~ [lb]	Dimensiones d_3 +0,008 [in]	l_1 -0,08 [in]	l_2 [in]	l_3 [in]	l_4 [in]	Carrera s [in]	Alojamiento D H8 [in]	máx. [°F]	[oz]	Referencia
muelle estándar												
7/16	**#8-32**	**16,9**	0,248	0,433	0,295	0,177	0,047	0,079	7/16	482	0,092	**2B150.1026**

[1] valor medio estadístico

Accesorios

	Dimensiones d_1 [in]	[oz]	Referencia
Herramienta de Montaje			
	7/16	1,749	**22150.0831**

Cumplimiento

Cumple con RoHS
Cumple con la Directiva 2011/65/UE y la Directiva 2015/863.

No contiene sustancias SVHC
Ninguna sustancia SVHC con más del 0,1% p/p contenida - Lista SVHC [REACH] desde 23.01.2024.

No contiene sustancias de la Proposición 65
No se incluyen sustancias de la Propuesta 65.
https://www.P65Warnings.ca.gov/

Libre de Materiales Conflictivos
Este producto no contiene ninguna sustancia designada como "minerales en conflicto" como tantalio, estaño, oro o tungsteno de la República Democrática del Congo o países adyacentes.