Excéntricas • para posicionadores laterales, lisos - PULGADAS

2B150.0812

Descripción del producto

La excéntrica se utiliza junto con los posicionadores laterales lisos EH 2B150. para posicionar o sujetar piezas a mecanizar con grandes tolerancias.

Material

Cuerpo
- Acero, pavonado

Montaje

Montaje y posicionamiento mediante el apriete con un pasador roscado.

Dibujo

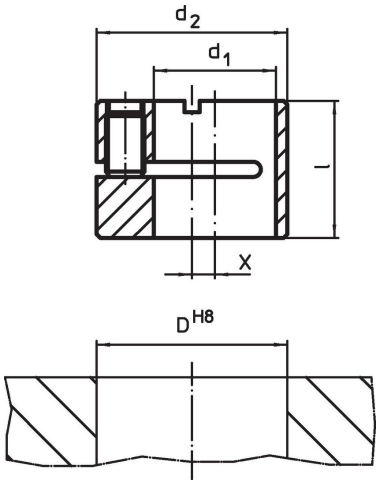

Información para el pedido

Dimensiones				Alojamiento		Referencia
d_1 H8	d_2 h9	l	x	D H8		
[in]				[in]	[oz]	
1/2	3/4	0,547	0,079	3/4	0,499	**2B150.0812**

Ejemplo de aplicación

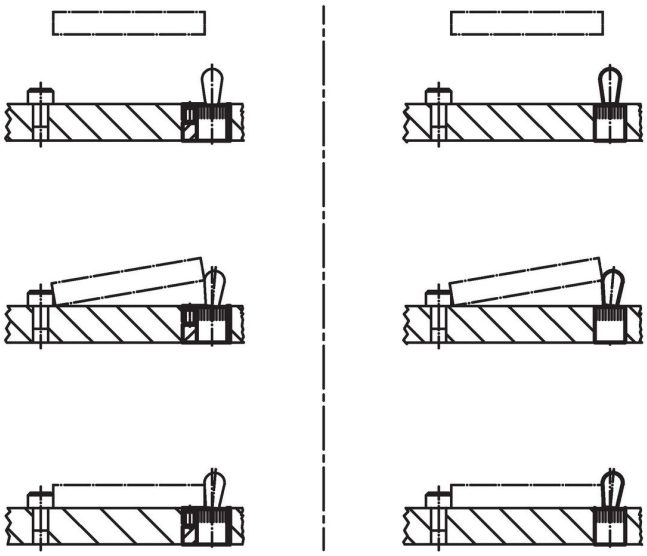

Cumplimiento

Cumple con RoHS
Cumple con la Directiva 2011/65/UE y la Directiva 2015/863.

No contiene sustancias SVHC
Ninguna sustancia SVHC con más del 0,1% p/p contenida - Lista SVHC [REACH] desde 23.01.2024.

No contiene sustancias de la Proposición 65
No se incluyen sustancias de la Propuesta 65.
https://www.P65Warnings.ca.gov/

Libre de Materiales Conflictivos
Este producto no contiene ninguna sustancia designada como "minerales en conflicto" como tantalio, estaño, oro o tungsteno de la República Democrática del Congo o países adyacentes.