Posicionadores Laterales • con muelle de plástico y vástago - PULGADAS

2B150.0420

Descripción del producto

Sirven para posicionar y presionar las piezas, por ejemplo durante la pintura y el arenado.

Material

Cuerpo
- Aluminio Al

Muelle
- Plástico

Vástago
- Termoplástico POM, blanco

Montaje

Los posicionadores laterales se montan presionando sobre ellos.
Fórmula para calcular la distancia entre centros para el agujero de montaje:
$l_0 = z/2 + w + x$,
l_0 = distancia entre centros,
y = altura de la pieza a mecanizar,
w = largo de la pieza a mecanizar,
x = dimensión coordenada,
s = carrera,
z = diámetro del tope
Cálculo de la dimensión x:
y mayor o igual que $l_2 - d_2/2$,
entonces $x = d_2/2 - s$
o
y menor que $l_2 - d_2/2$,
entonces $x = d_2/2 - s - [(l_2 - d_2/2 - y) * 0{,}123]$

Características

Versión con muelle suave = muelle azul

Dibujo

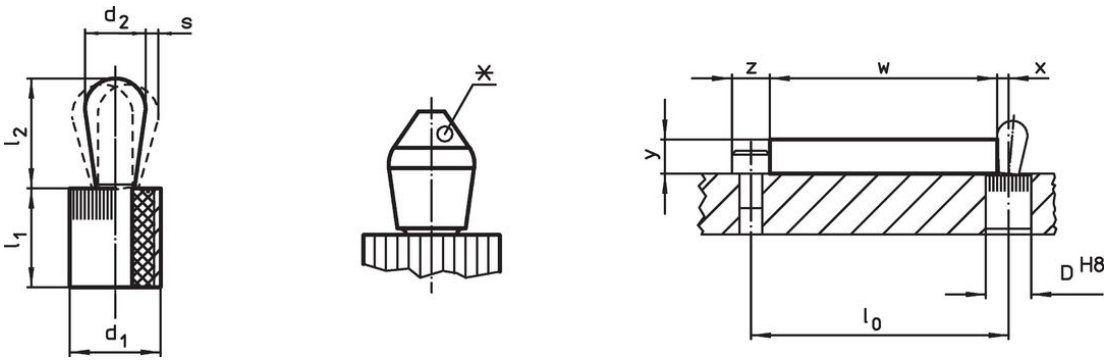

*algunos tamaños (ver tabla) tienen una forma del vástago desviada

Información para el pedido

Dimensiones d_1 [in]	Dimensiones d_2 [in]	Presión F máx. [1] ~ [lb]	Dimensiones l_1 -0,03 [in]	Dimensiones l_2 ±0,02 [in]	Carrera s [in]	Alojamiento D H8 [in]	máx. [°F]	[oz]	Referencia
Vástago: Termoplástico/Muelle suave									
7/16	**0,197**	**6,7**	0,374	0,287	0,032	0,438	176	0,054	**2B150.0420**

[1] valor medio estadístico

Accesorios

	Dimensiones d_1 [in]	[oz]	Referencia
Herramienta de Montaje			
	7/16	1,749	**22150.0831**

Cumplimiento

Cumple con RoHS
Cumple con la Directiva 2011/65/UE y la Directiva 2015/863.

No contiene sustancias SVHC
Ninguna sustancia SVHC con más del 0,1% p/p contenida - Lista SVHC [REACH] desde 23.01.2024.

No contiene sustancias de la Proposición 65
No se incluyen sustancias de la Propuesta 65.
https://www.P65Warnings.ca.gov/

Libre de Materiales Conflictivos
Este producto no contiene ninguna sustancia designada como "minerales en conflicto" como tantalio, estaño, oro o tungsteno de la República Democrática del Congo o países adyacentes.