Posicionadores Laterales • con muelle de plástico y vástago - PULGADAS

2B150.0227

Descripción del producto

Sirven para posicionar y presionar las piezas, por ejemplo durante la pintura y el arenado.

Material

Cuerpo
- Aluminio Al

Muelle
- Plástico

Vástago
- Acero, cementado, pavonado

Montaje

Los posicionadores laterales se montan presionando sobre ellos.
Fórmula para calcular la distancia entre centros para el agujero de montaje:
$l_0 = z/2 + w + x$,
l_0 = distancia entre centros,
y = altura de la pieza a mecanizar,
w = largo de la pieza a mecanizar,
x = dimensión coordenada,
s = carrera,
z = diámetro del tope
Cálculo de la dimensión x:
y mayor o igual que $l_2 - d_2/2$,
entonces $x = d_2/2 - s$
o
y menor que $l_2 - d_2/2$,
entonces $x = d_2/2 - s - [(l_2 - d_2/2 - y) * 0{,}123]$

Características

Versión con muelle fuerte = muelle verde

Dibujo

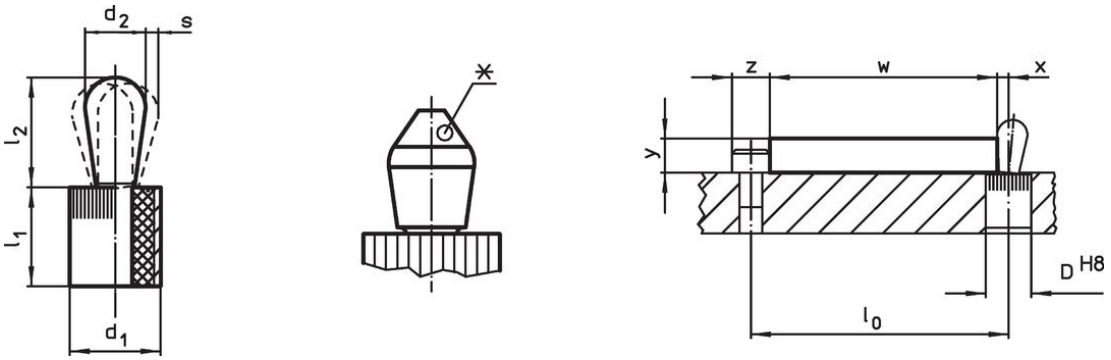

*algunos tamaños (ver tabla) tienen una forma del vástago desviada

Información para el pedido

Dimensiones d_1	Dimensiones d_2	Presión F máx. [1] ~	Dimensiones l_1 -0,03	Dimensiones l_2 ±0,02	Carrera s	Alojamiento D H8	x[2]	máx.		Referencia
[in]	[in]	[lb]	[in]	[in]	[in]	[in]	[in]	[°F]	[oz]	
Vástago: Acero/Muelle fuerte										
7/16	**0,236**	**13,5**	0,374	0,406	0,02	0,438	0,098	212	0,121	**2B150.0227**

[1] valor medio estadístico

[2] If the workpiece height (y) is less than l2-d2/2, the coordinate dimension (x) must be calculated.

Accesorios

	Dimensiones d_1 [in]	[oz]	Referencia
Herramienta de Montaje			
	7/16	1,749	**22150.0831**

Cumplimiento

Cumple con RoHS
Cumple con la Directiva 2011/65/UE y la Directiva 2015/863.

No contiene sustancias SVHC
Ninguna sustancia SVHC con más del 0,1% p/p contenida - Lista SVHC [REACH] desde 23.01.2024.

No contiene sustancias de la Proposición 65
No se incluyen sustancias de la Propuesta 65.
https://www.P65Warnings.ca.gov/

Libre de Materiales Conflictivos
Este producto no contiene ninguna sustancia designada como "minerales en conflicto" como tantalio, estaño, oro o tungsteno de la República Democrática del Congo o países adyacentes.