# Posicionadores Laterales • con muelle de plástico y vástago - PULGADAS

2B150.0211

## Descripción del producto

Sirven para posicionar y presionar las piezas, por ejemplo durante la pintura y el arenado.

### Material

**Cuerpo**
- Aluminio Al

**Muelle**
- Plástico

**Vástago**
- Acero, cementado, pavonado

### Montaje

Los posicionadores laterales se montan presionando sobre ellos.
Fórmula para calcular la distancia entre centros para el agujero de montaje:
$l_0 = z/2 + w + x$,
$l_0$ = distancia entre centros,
y = altura de la pieza a mecanizar,
w = largo de la pieza a mecanizar,
x = dimensión coordenada,
s = carrera,
z = diámetro del tope
Cálculo de la dimensión x:
y mayor o igual que $l_2 - d_2/2$,
entonces $x = d_2/2 - s$
o
y menor que $l_2 - d_2/2$,
entonces $x = d_2/2 - s - [(l_2 - d_2/2 - y) * 0{,}123]$

### Características

Versión con muelle estándar = muelle rojo

## Dibujo

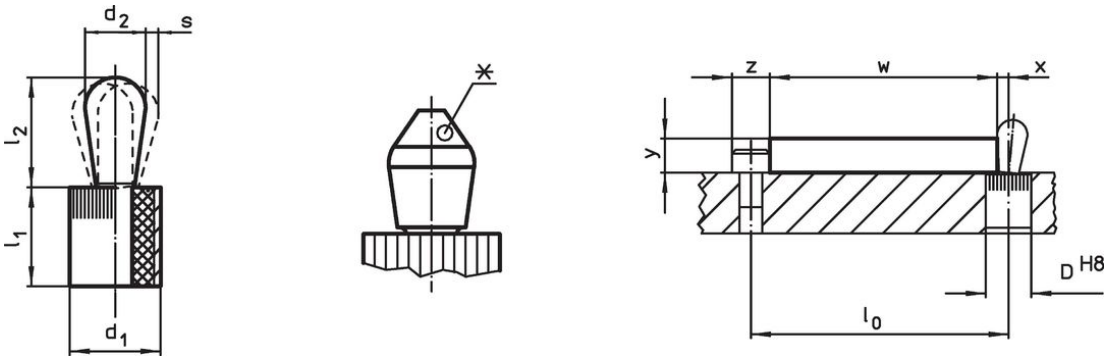


*algunos tamaños (ver tabla) tienen una forma del vástago desviada

## Información para el pedido

| Dimensiones $d_1$ | Dimensiones $d_2$ | Presión F máx. [1] ~ | Dimensiones $l_1$ -0,03 | Dimensiones $l_2$ ±0,02 | Carrera s | Alojamiento D H8 | x[2] | máx. | | Referencia[3] |
|---|---|---|---|---|---|---|---|---|---|---|
| [in] | | [lb] | [in] | | [in] | [in] | [in] | [°F] | [oz] | |
| **Vástago: Acero/muelle estándar** | | | | | | | | | | |
| **1/4** | **0,118** | **4,4** | 0,295 | 0,145 | 0,008 | 0,25 | 0,051 | 212 | 0,02 | **2B150.0211** |

[1] valor medio estadístico

[2] If the workpiece height (y) is less than l2-d2/2, the coordinate dimension (x) must be calculated.

[3] forma desviada del vástago (ver dibujo)

## Accesorios

| | Dimensiones $d_1$ [in] | [oz] | Referencia |
|---|---|---|---|
| **Herramienta de Montaje** | | | |
| | **1/4** | 0,678 | **22150.0830** |

## Cumplimiento

### Cumple con RoHS
Cumple con la Directiva 2011/65/UE y la Directiva 2015/863.

### No contiene sustancias SVHC
Ninguna sustancia SVHC con más del 0,1% p/p contenida - Lista SVHC [REACH] desde 23.01.2024.

### No contiene sustancias de la Proposición 65
No se incluyen sustancias de la Propuesta 65.
https://www.P65Warnings.ca.gov/

### Libre de Materiales Conflictivos
Este producto no contiene ninguna sustancia designada como "minerales en conflicto" como tantalio, estaño, oro o tungsteno de la República Democrática del Congo o países adyacentes.