Posicionadores Laterales • lisos, herméticos - PULGADAS

2B150.0120

Descripción del producto

Sirven para posicionar y presionar las piezas, por ejemplo durante la pintura y el arenado. Herméticos contra las virutas y suciedad.

Material

Junta
- CR

Cuerpo
- Aluminio Al

Muelle
- Acero inoxidable

Vástago
- Acero, cementado, cincado por galvanización

Montaje

Los posicionadores laterales se montan presionando sobre ellos.
Fórmula para calcular la distancia entre centros para el agujero de montaje:
$l_0 = z/2 + w + x$,
l_0 = distancia entre centros,
y = altura de la pieza a mecanizar,
w = largo de la pieza a mecanizar,
x = dimensión coordenada,
s = carrera,
z = diámetro del tope
Cálculo de la dimensión x:
y mayor o igual que $l_2 - d_2/2$,
entonces $x = d_2/2 - s$
o
y menor que $l_2 - d_2/2$,
entonces $x = d_2/2 - s - [(l_2 - d_2/2 - y) * 0{,}123]$

Características

Versión con muelle suave = muelle de acero inoxidable

Más información

Otros productos

- Excéntricas, para posicionadores laterales, lisos - PULGADAS

Dibujo

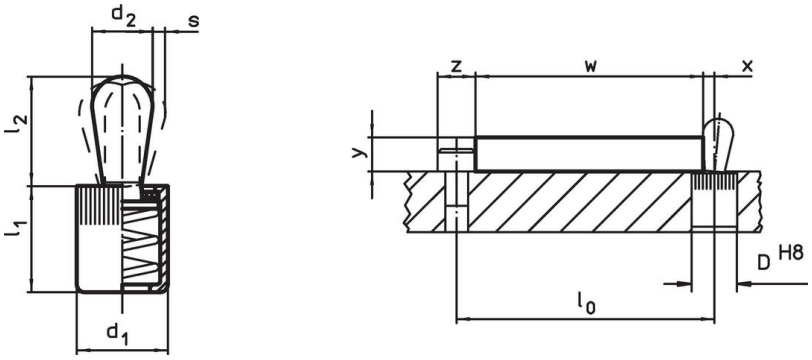

Información para el pedido

Dimensiones d_1 [in]	Dimensiones d_2 [in]	Presión F máx. [1] ~ [lb]	Dimensiones l_1 -0,08 [in]	Dimensiones l_2 [in]	Carrera s [in]	Alojamiento D H8 [in]	máx. [°F]	[oz]	Referencia
Vástago: Acero/Muelle suave									
7/16	**0,197**	**4,5**	0,43	0,236	0,06	7/16	230	0,109	**2B150.0120**

[1] valor medio estadístico

Accesorios

	Dimensiones d_1 [in]	[oz]	Referencia
Herramienta de Montaje			
	7/16	1,749	22150.0831

Ejemplo de aplicación

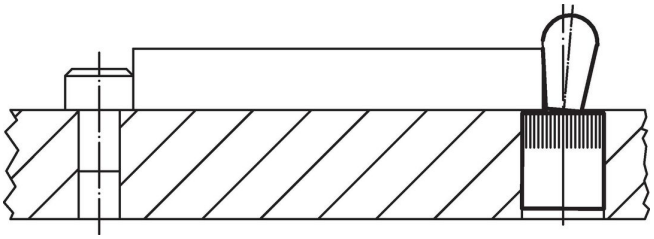

Cumplimiento

Cumple con RoHS
Contiene plomo - cumple con las excepciones 6a / 6b / 6c.

Contiene sustancias SEP > 0,1% p / p
Contiene plomo - Lista SVHC [REACH] desde 23.01.2024.

Contiene sustancias de la Proposición 65

El plomo puede causar cáncer y daño reproductivo debido a la exposición
https://www.P65Warnings.ca.gov/

Libre de Materiales Conflictivos
Este producto no contiene ninguna sustancia designada como "minerales en conflicto" como tantalio, estaño, oro o tungsteno de la República Democrática del Congo o países adyacentes.