Posicionadores • con bola y ranura - PULGADAS

2B050.0322

Descripción del producto

Utilizado para posicionar, indexar, fijar, bloquear, retener, así como para otras aplicaciones de presión similares.
Utilizado para posicionar o aplicar presión, como retén o para expulsión.

Material

Cuerpo
- Acero inoxidable 1.4305 (ASTM-A-582)

Bola
- Acero inoxidable, templado

Muelle
- Acero inoxidable

Características

Muelle suave: marcado con una línea

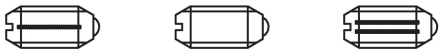

Más información

Notas

Ejecuciones especiales bajo pedido.
Los posicionadores son especialmente testados en presión y carrera.
- Este artículo se fabrica en PULGADAS

Referencias

En los datos técnicos que siguen a estas páginas encontrará una tabla de conversión.
Rosca freno: revestimiento de poliamida en un punto (para más información consultar el apartado de datos técnicos).
Cálculo de la resistencia al cizallamiento, consulten el anexo de Datos Técnicos.

Otros productos

- Posicionadores, con bola y ranura

Dibujo

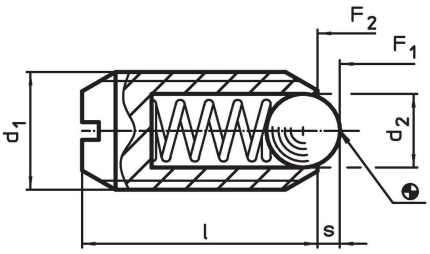

Información para el pedido

Dimensiones						Carrera	Presión[1]					Referencia
d_1			Rosca	d_2	l	s	F_1 ~	F_2 ~	mín.	máx.		
		[in]		[in]		[in]	[lb]		[°F]		[oz]	
acero inoxidable, muelle suave, Con rosca freno												
5/8-11	5/8	0,625	2A-UNC	3/8	63/64	0,096	4,5	9	-22	194	0,79	**2B050.0322**

[1] valor medio estadístico

Ejemplo de aplicación

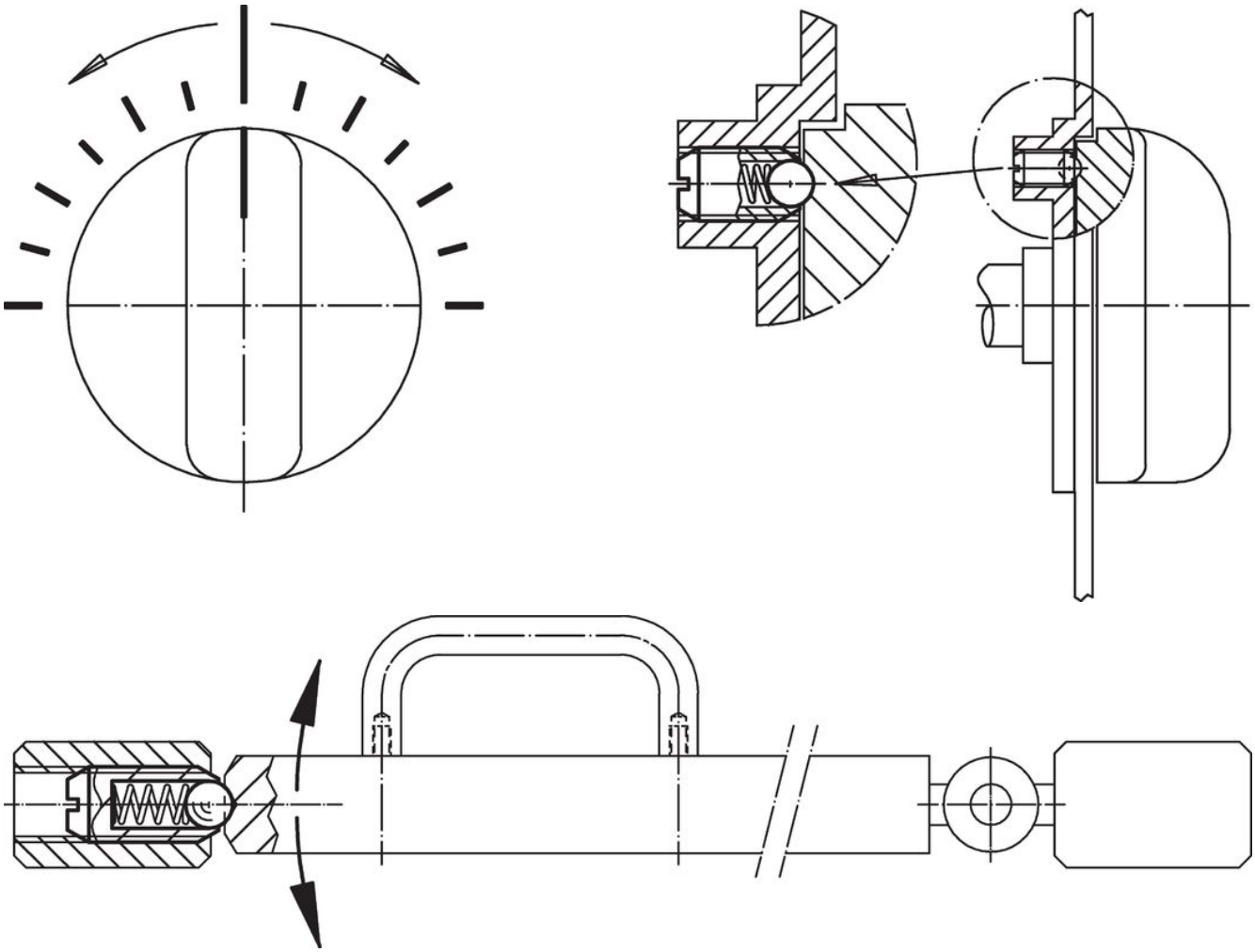

Cumplimiento

Cumple con RoHS
Cumple con la Directiva 2011/65/UE y la Directiva 2015/863.

No contiene sustancias SVHC
Ninguna sustancia SVHC con más del 0,1% p/p contenida - Lista SVHC [REACH] desde 23.01.2024.

No contiene sustancias de la Proposición 65
No se incluyen sustancias de la Propuesta 65.
https://www.P65Warnings.ca.gov/

Libre de Materiales Conflictivos
Este producto no contiene ninguna sustancia designada como "minerales en conflicto" como tantalio, estaño, oro o tungsteno de la República Democrática del Congo o países adyacentes.