Posicionadores • con bola y ranura - PULGADAS

2B050.0031

Descripción del producto

Utilizado para posicionar, indexar, fijar, bloquear, retener, así como para otras aplicaciones de presión similares.
Utilizado para posicionar o aplicar presión, como retén o para expulsión.

Material

Cuerpo
- Acero de decoletaje, pavonado

Bola
- Acero inoxidable, templado

Muelle
- Acero inoxidable

Características

Muelle estándar: sin marca

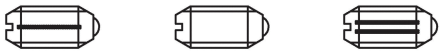

Más información

Notas

Ejecuciones especiales bajo pedido.
Los posicionadores son especialmente testados en presión y carrera.
- Este artículo se fabrica en PULGADAS

Referencias

En los datos técnicos que siguen a estas páginas encontrará una tabla de conversión.
Rosca freno: revestimiento de poliamida en un punto (para más información consultar el apartado de datos técnicos).
Cálculo de la resistencia al cizallamiento, consulten el anexo de Datos Técnicos.

Otros productos

- Posicionadores, con bola y ranura

Dibujo

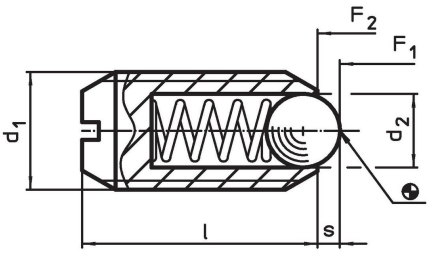

Información para el pedido

Dimensiones					Carrera	Presión[1]					Referencia
d_1		Rosca	d_2	l	s	F_1 ~	F_2 ~	mín.	máx.		
	[in]		[in]		[in]	[lb]		[°F]		[oz]	
acero de decoletaje, muelle estándar, Sin rosca freno											
#4-48	0,112	2A-UNF	1/16	3/16	0,02	0,1	0,5	-22	482	0,004	**2B050.0031**

[1] valor medio estadístico

Ejemplo de aplicación

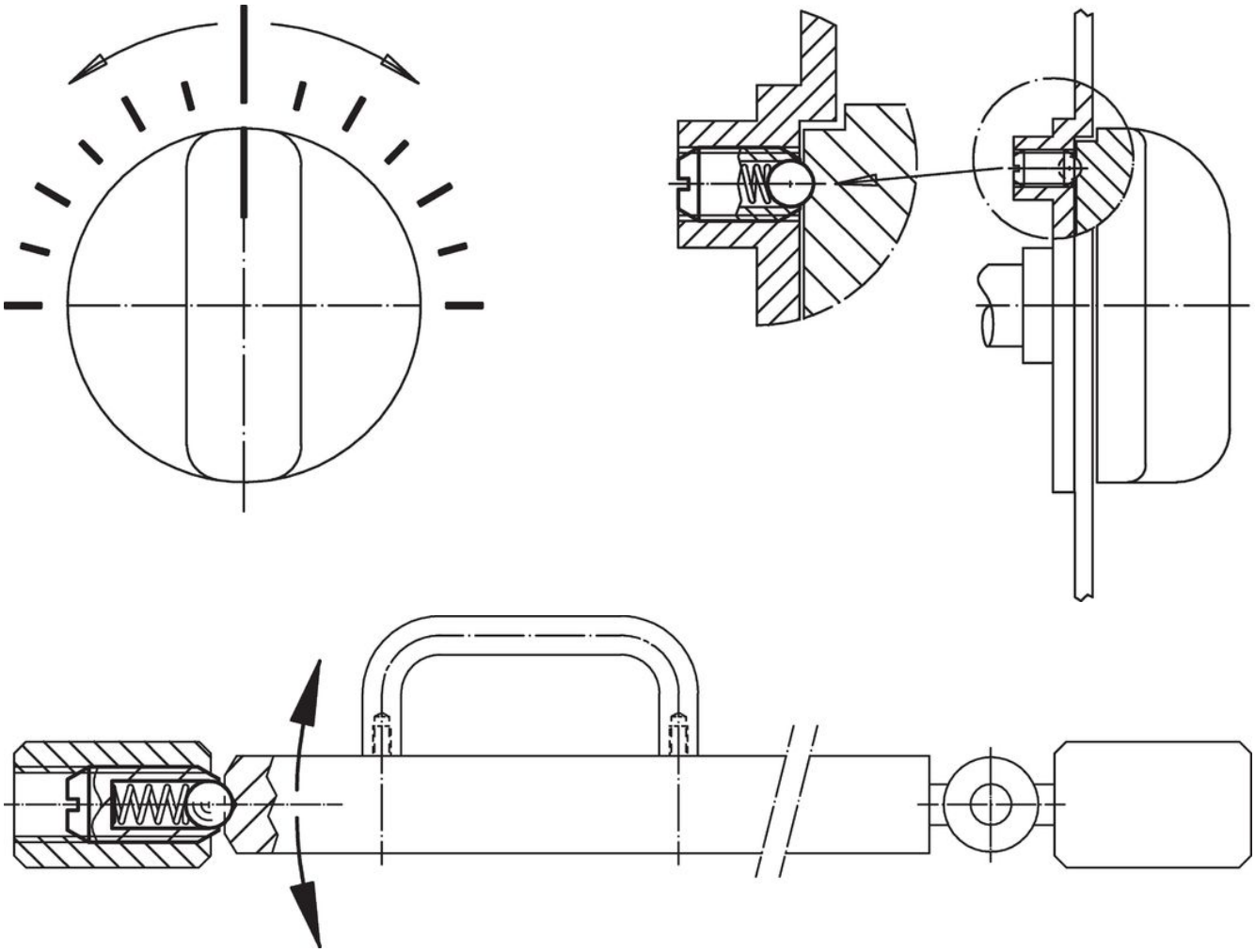

Cumplimiento

Cumple con RoHS
Contiene plomo - cumple con las excepciones 6a / 6b / 6c.

Contiene sustancias SEP > 0,1% p / p
Contiene plomo - Lista SVHC [REACH] desde 23.01.2024.

Contiene sustancias de la Proposición 65

El plomo puede causar cáncer y daño reproductivo debido a la exposición
https://www.P65Warnings.ca.gov/

Libre de Materiales Conflictivos
Este producto no contiene ninguna sustancia designada como "minerales en conflicto" como tantalio, estaño, oro o tungsteno de la República Democrática del Congo o países adyacentes.