Posicionadores • con vástago esférico y hexágono interior - PULGADAS

2B030.0083

Descripción del producto

Utilizado para posicionar, indexar, fijar, bloquear, retener, así como para otras aplicaciones de presión similares.
Utilizado para posicionar o aplicar presión, como retén o para expulsión.

Material

Vástago
- Acero de decoletaje, templado, pavonado

Cuerpo
- Acero de decoletaje, pavonado

Muelle
- Acero inoxidable

Características

Muelle fuerte: marcado con dos líneas

Más información

Notas

Ejecuciones especiales bajo pedido.
Los posicionadores son especialmente testados en presión y carrera.
- Este artículo se fabrica en PULGADAS

Referencias

En los datos técnicos que siguen a estas páginas encontrará una tabla de conversión.
Rosca freno: revestimiento de poliamida en un punto (para más información consultar el apartado de datos técnicos).

Otros productos

- Posicionadores, con vástago esférico y hexágono interior

Dibujo

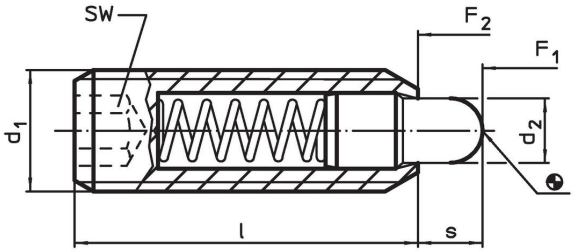

Información para el pedido

Dimensiones						SW	Carrera	Presión[1]					Referencia
d_1			Rosca	d_2	l		s	F_1 ~	F_2 ~	mín.	máx.		
		[in]		[in]		[in]	[in]	[lb]		[°F]		[oz]	
acero de decoletaje, muelle fuerte, Sin rosca freno													
3/4-10	3/4	0,75	2A-UNC	0,374	1 3/4	3/8	0,313	6,7	33	-22	482	2,174	**2B030.0083**

[1] valor medio estadístico

Ejemplo de aplicación

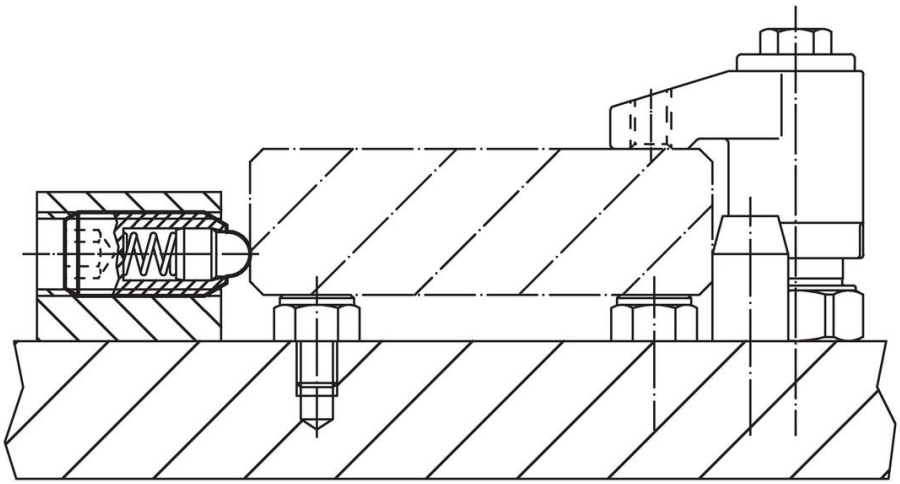

Cumplimiento

Cumple con RoHS
Contiene plomo - cumple con las excepciones 6a / 6b / 6c.

Contiene sustancias SEP > 0,1% p / p
Contiene plomo - Lista SVHC [REACH] desde 23.01.2024.

Contiene sustancias de la Proposición 65
El plomo puede causar cáncer y daño reproductivo debido a la exposición
https://www.P65Warnings.ca.gov/

Libre de Materiales Conflictivos
Este producto no contiene ninguna sustancia designada como "minerales en conflicto" como tantalio, estaño, oro o tungsteno de la República Democrática del Congo o países adyacentes.