# **Posicionadores** • con vástago esférico y ranura - PULGADAS

## 2B020.0340

## Descripción del producto

Utilizado para posicionar, indexar, fijar, bloquear, retener, así como para otras aplicaciones de presión similares.
Utilizado para posicionar o aplicar presión, como retén o para expulsión.

### Material

**Vástago**
- Acero inoxidable 1.4305 (ASTM-A-582), nitrurado

**Cuerpo**
- Acero inoxidable 1.4305 (ASTM-A-582)

**Muelle**
- Acero inoxidable

### Características

Muelle estándar: sin marca

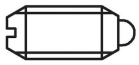

muelle estándar

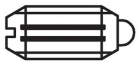

muelle fuerte

**Más información**

### Notas

Ejecuciones especiales bajo pedido.
Los posicionadores son especialmente testados en presión y carrera.
- Este artículo se fabrica en PULGADAS

### Referencias

En los datos técnicos que siguen a estas páginas encontrará una tabla de conversión.
Rosca freno: revestimiento de poliamida en un punto (para más información consultar el apartado de datos técnicos).

### Otros productos

- Posicionadores, con vástago esférico y ranura

## Dibujo

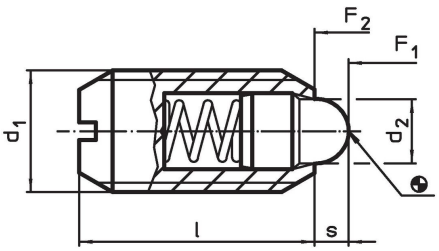


## Información para el pedido

| Dimensiones | | | | | Carrera | Presión[1] | | | | | Referencia |
|---|---|---|---|---|---|---|---|---|---|---|---|
| $d_1$ | | Rosca | $d_2$ | l | s | $F_1$ ~ | $F_2$ ~ | mín. | máx. | | |
| | [in] | | [in] | | [in] | [lb] | | [°F] | | [oz] | |
| **acero inoxidable, muelle estándar, Con rosca freno** | | | | | | | | | | | |
| **#10-32** | 0,19 | 2A-UNF | 0,093 | 15/32 | 0,065 | 1 | 2,5 | -22 | 194 | 0,035 | **2B020.0340** |

[1] valor medio estadístico

## Ejemplo de aplicación

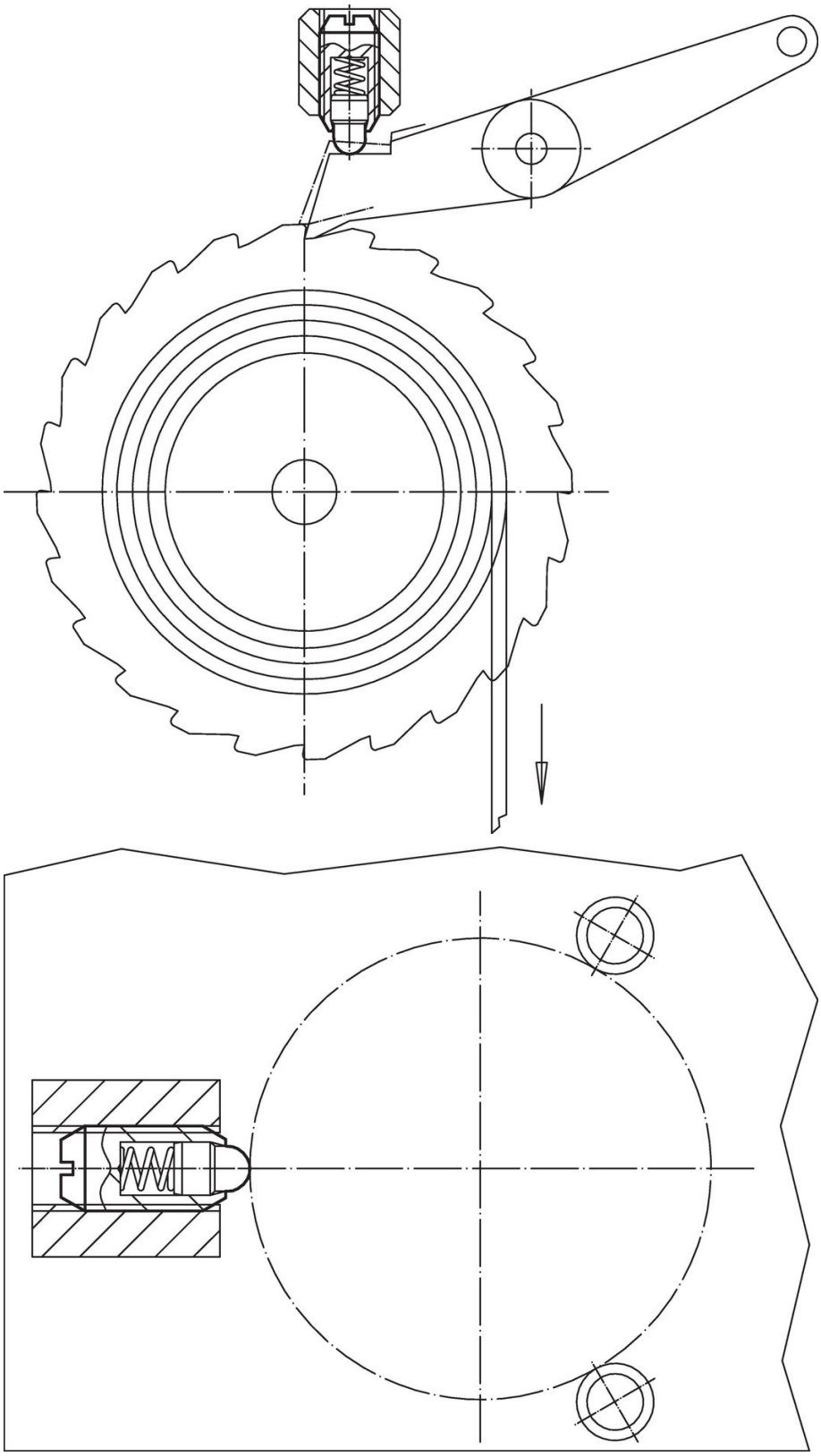

## Cumplimiento

### Cumple con RoHS

Cumple con la Directiva 2011/65/UE y la Directiva 2015/863.

### No contiene sustancias SVHC

Ninguna sustancia SVHC con más del 0,1% p/p contenida - Lista SVHC [REACH] desde 23.01.2024.

### No contiene sustancias de la Proposición 65

No se incluyen sustancias de la Propuesta 65.
https://www.P65Warnings.ca.gov/

### Libre de Materiales Conflictivos

Este producto no contiene ninguna sustancia designada como "minerales en conflicto" como tantalio, estaño, oro o tungsteno de la República Democrática del Congo o países adyacentes.