Bisagras • Zamak, con posiciones de bloqueo

25164.0105

Descripción del producto

Las bisagras de zamak con posiciones de bloqueo mantienen la puerta y las tapas en posiciones fijas. Evita cierres o aperturas automáticas no deseadas. Esta es una ventaja, por ejemplo, al llenar máquinas e instalaciones o durante el mantenimiento y las reparaciones.
La versión con las posiciones de bloqueo -3° y 117° (croquis 2) también garantiza que la puerta o la tapa presione ligeramente contra el marco de la carcasa en -3° cuando está cerrada.
Estas bisagras de zinc fundido a presión se caracterizan por su diseño simple y atemporal.

Material

Cuerpo
- Zamak, recubierto en plástico, negro, similar al RAL 9005, acabado mate

Eje
- Acero inoxidable 1.4305

Muelle
- Acero para muelles

Más información

Otros productos

- Placas Separadoras, para bisagras
- Placas roscadas, para bisagras

Dibujo

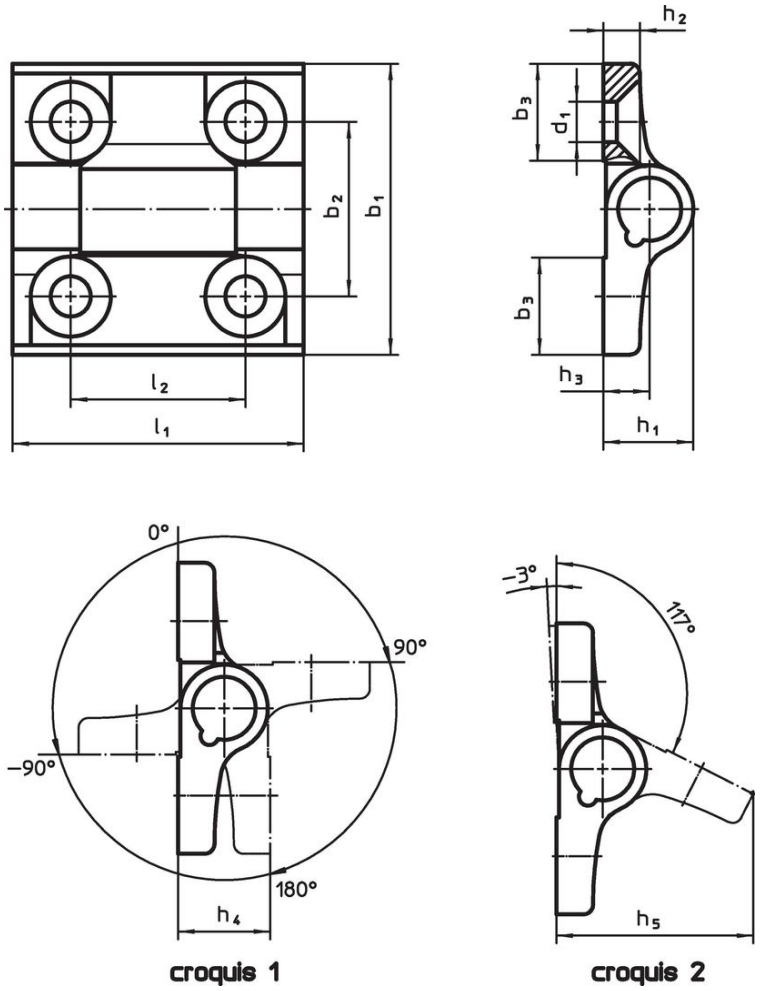

Información para el pedido

Dimensiones													Referencia
b_1	l_1	b_2	b_3	d_1	h_1	h_2	h_3	h_4	h_5	l_2	máx. [°C]	[g]	
[mm]													
posiciones de indexación -90°, 0°, 90° y 180° – croquis 1, Zamak, negro													
60	**60**	36	20	8,3	18,5	7,5	9,5	19	40,5	36	80	152	25164.0105

Cumplimiento

Cumple con RoHS
Cumple con la Directiva 2011/65/UE y la Directiva 2015/863.

No contiene sustancias SVHC
Ninguna sustancia SVHC con más del 0,1% p/p contenida - Lista SVHC [REACH] desde 23.01.2024.

No contiene sustancias de la Proposición 65
No se incluyen sustancias de la Propuesta 65.
https://www.P65Warnings.ca.gov/

Libre de Materiales Conflictivos
Este producto no contiene ninguna sustancia designada como "minerales en conflicto" como tantalio, estaño, oro o tungsteno de la República Democrática del Congo o países adyacentes.