Bisagras • acero inoxidable, alargada en ambos lados

25162.0010

Descripción del producto

Estas bisagras de acero inoxidable se caracterizan por su diseño compacto.
Los pasadores de bisagra están prensados y, por lo tanto, son adecuados para su uso en caso de fuertes vibraciones y golpes.
Los emparejamientos de fricción apropiados de los componentes de la bisagra y la lubricación reducen la abrasión al mínimo.
La versión con escalones de centrado evita el deslizamiento lateral bajo cargas elevadas y, por lo tanto, protege los tornillos de fijación de fuerzas laterales inaceptables.

Material

Cuerpo
- Acero inoxidable 1.4405, granallado

Eje
- Acero inoxidable

Dibujo

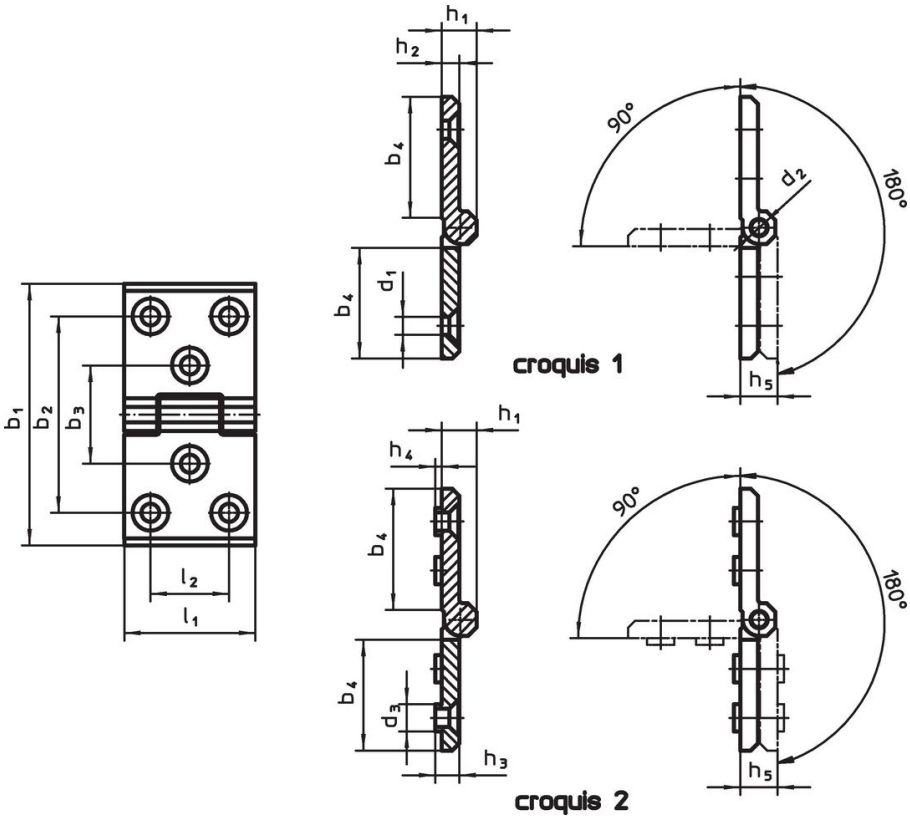

Información para el pedido

Dimensiones [mm]														[g]	Referencia
b_1	l_1	b_2	b_3	b_4	d_1	d_2	d_3	h_1	h_2	h_3	h_4	h_5	l_2		
con orificio de montaje adicional e insertos de centrado en ambos lados – croquis 2, mate															
120	**60**	90	45	56	8,3	8	12,5	16	8	8,5	3	17	36	414	**25162.0010**

Cumplimiento

Cumple con RoHS
Cumple con la Directiva 2011/65/UE y la Directiva 2015/863.

No contiene sustancias SVHC
Ninguna sustancia SVHC con más del 0,1% p/p contenida - Lista SVHC [REACH] desde 23.01.2024.

No contiene sustancias de la Proposición 65
No se incluyen sustancias de la Propuesta 65.
https://www.P65Warnings.ca.gov/

Libre de Materiales Conflictivos
Este producto no contiene ninguna sustancia designada como "minerales en conflicto" como tantalio, estaño, oro o tungsteno de la República Democrática del Congo o países adyacentes.