Placas roscadas • para bisagras

25160.0710

Descripción del producto

Las placas roscadas simplifican la instalación de las bisagras, sin que se requiera una tuerca o arandela adicional. Innecesaria la contra-sujeción en el apriete.

Material

- Acero inoxidable 1.4301, mate, pulido

Dibujo

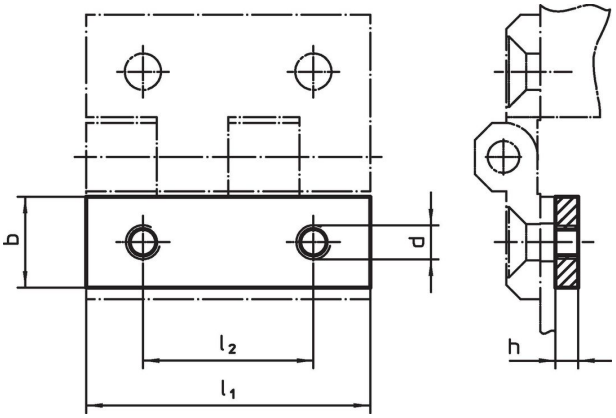

Información para el pedido

Dimensiones						Referencia
l_1	b	h	d	l_2		
[mm]					[g]	
40	**12**	**3**	M5	25	10	**25160.0710**

Cumplimiento

Cumple con RoHS
Cumple con la Directiva 2011/65/UE y la Directiva 2015/863.

No contiene sustancias SVHC
Ninguna sustancia SVHC con más del 0,1% p/p contenida - Lista SVHC [REACH] desde 23.01.2024.

No contiene sustancias de la Proposición 65
No se incluyen sustancias de la Propuesta 65.
https://www.P65Warnings.ca.gov/

Libre de Materiales Conflictivos
Este producto no contiene ninguna sustancia designada como "minerales en conflicto" como tantalio, estaño, oro o tungsteno de la República Democrática del Congo o países adyacentes.