Bisagras • con resistencia de fricción ajustable

25160.0405

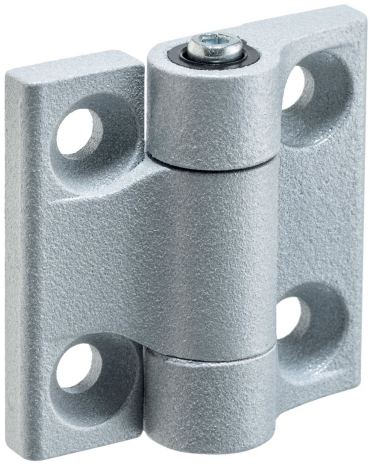

Descripción del producto

Estas bisagras se caracterizan por su construcción compacta y estable, y por la capacidad de fijar el rozamiento.
El diseño asegura que la bisagra no tenga juego (ya sea radial o axial).

Material

Cono de fricción
- Termoplástico POM

Cuerpo
- Zamak, recubierto en plástico, plata, similar al RAL 9006, acabado mate

Eje de la bisagra
- Acero, cincado por galvanización, pasivado

Tuerca
- Acero, cincado por galvanización, pasivado

Montaje

Montaje de la bisagra en el componente.
La facilidad de giro de la bisagra se puede ajustar apretando o aflojando el pasador de la bisagra. Esto permite aplicar un par de frenado constante en todo el rango del pivote.

Más información

Otros productos

- Placas Separadoras, para bisagras
- Placas roscadas, para bisagras
- Topes, para bisagras

Dibujo

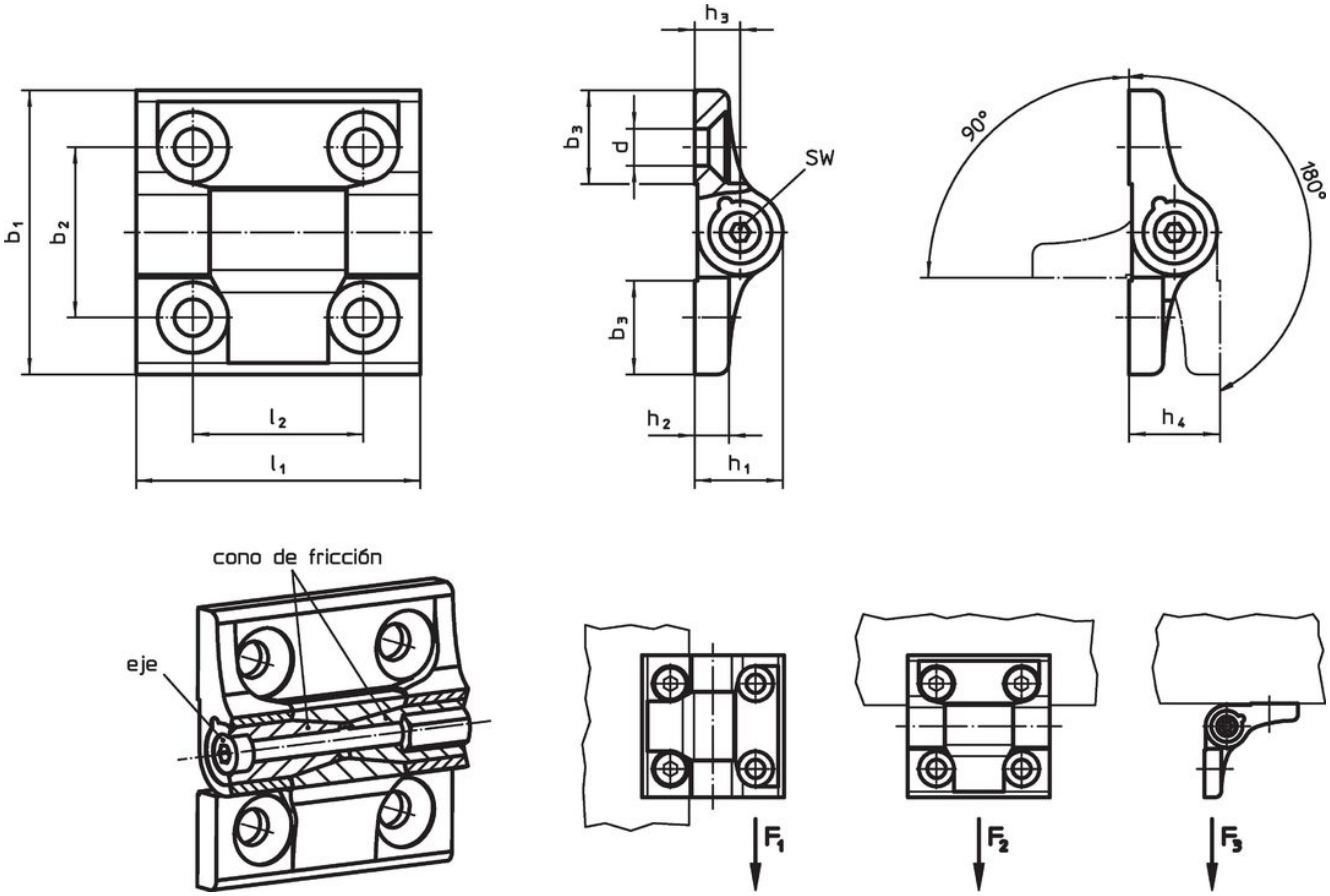

Información para el pedido

Dimensiones										SW	Carga			Eje de la bisagra				Referencia
b_1	b_2	b_3	d	h_1	h_2	h_3	h_4	l_1	l_2		Capacidad de carga radial F_1 máx.	Capacidad de carga axial F_2 máx.	Carga F_3 máx.	Par de apriete máx.	Par de fricción	máx.		
[mm]										[mm]	[kN]			[Nm]		[°C]	[g]	
plata																		
50	30	16,5	6,5	15,5	6	8	16	50	30	3	3,2	1,6	2	0,75	4	80	94	25160.0405

Cumplimiento

Cumple con RoHS
Contiene plomo - cumple con las excepciones 6a / 6b / 6c.

Contiene sustancias SEP > 0,1% p / p
Contiene plomo - Lista SVHC [REACH] desde 23.01.2024.

Contiene sustancias de la Proposición 65
El plomo puede causar cáncer y daño reproductivo debido a la exposición
https://www.P65Warnings.ca.gov/

Libre de Materiales Conflictivos
Este producto no contiene ninguna sustancia designada como "minerales en conflicto" como tantalio, estaño, oro o tungsteno de la República Democrática del Congo o países adyacentes.