Antivibrantes de Silicona • forma de cono truncado

25151.0126

Descripción del producto

Debido a al alta pureza del material, esta versión es adecuada para todos los tipos de aplicaciones con requisitos higiénicos (por ejemplo, la industria de productos alimenticios).
Para utilización como tope de goma, soporte, pie,etc.
Los antivibrantes hechos de caucho de silicona tienen un rango de temperatura más amplio para el uso que los de caucho.
La dureza es 55 ±5° Shore A. Otras durezas (40 ±5° Shore A y 70 ± 5° Shore A) bajo pedido.

Material

Pletina
- Acero inoxidable 1.4301

Cuerpo
- Caucho de silicona

Tornillo
- Acero inoxidable 1.4301

Más información

Otros productos

- Antivibrantes, forma de cono truncado

Dibujo

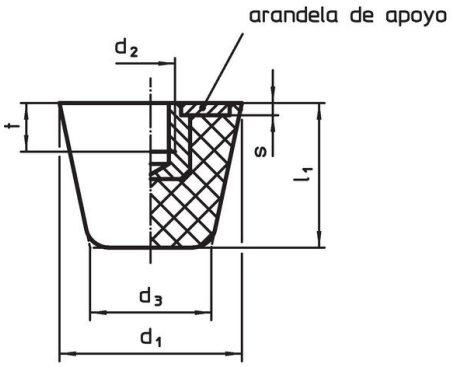

croquis 1

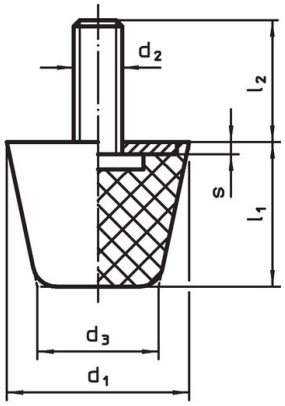

croquis 2

Información para el pedido

Dimensiones d_1 [mm]	d_2	l_2	d_3	l_1	s	Elasticidad ~ [N/mm]	Carga máx. [N]	Carrera ~ [mm]	[°C] mín.	máx.	[g]	Referencia
con rosca macho – croquis 2												
25	**M6**	**12**	16,5	20,5	2	90	460	5,1	-30	200	17	**25151.0126**

Cumplimiento

Cumple con RoHS
Cumple con la Directiva 2011/65/UE y la Directiva 2015/863.

No contiene sustancias SVHC
Ninguna sustancia SVHC con más del 0,1% p/p contenida - Lista SVHC [REACH] desde 23.01.2024.

No contiene sustancias de la Proposición 65
No se incluyen sustancias de la Propuesta 65.
https://www.P65Warnings.ca.gov/

Libre de Materiales Conflictivos
Este producto no contiene ninguna sustancia designada como "minerales en conflicto" como tantalio, estaño, oro o tungsteno de la República Democrática del Congo o países adyacentes.