Antivibrantes • estructura baja
25150.1250

Descripción del producto

Para rodamientos elásticos, amortiguadores y reductores de ruido. También protegen las superficies. Estos antivibrantes también se pueden utilizar como espaciadores y pies.
La dureza es de 70 ±5° Shore A.

Material

Pletina
- Acero, cincado por galvanización, pasivado

Cuerpo
- NBR

Dibujo

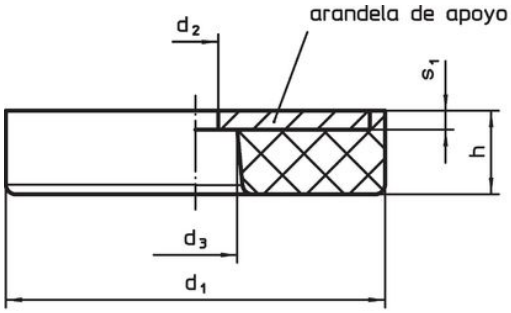

croquis 1

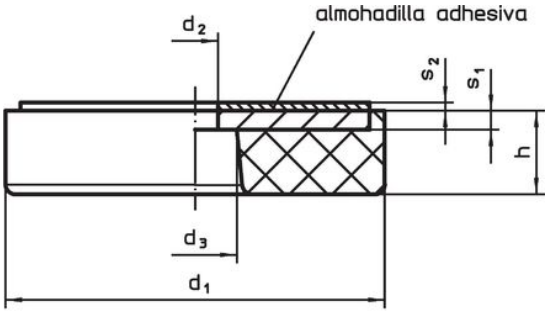

croquis 2

Información para el pedido

Dimensiones						Elasticidad	Carga máx.	Carrera				Referencia
d_1	h	d_2 +0,5	d_3 +0,5	s_1	s_2				mín.	máx.		
[mm]						[N/mm]	[N]	[mm]	[°C]		[g]	
con agujero pasante y protector adhesivo – croquis 2												
50	**5**	6	11	2,5	1,1	3600	3600	1	-30	120	41	**25150.1250**

Ejemplo de aplicación

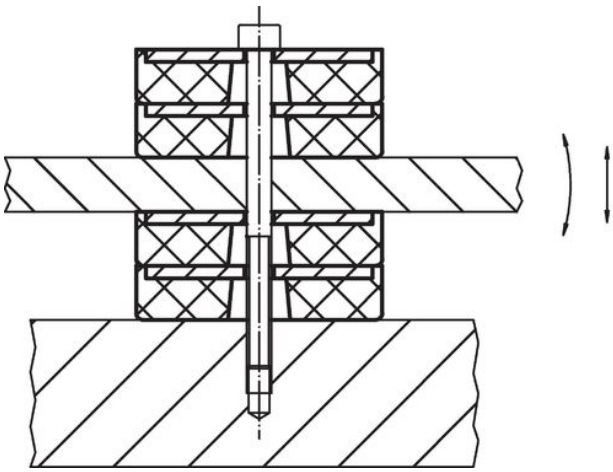

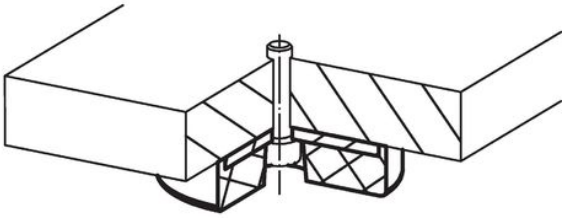

Cumplimiento

Cumple con RoHS

Contiene plomo - cumple con las excepciones 6a / 6b / 6c.

Contiene sustancias SEP > 0,1% p / p

Contiene plomo - Lista SVHC [REACH] desde 23.01.2024.

Contiene sustancias de la Proposición 65

El plomo puede causar cáncer y daño reproductivo debido a la exposición
https://www.P65Warnings.ca.gov/

Libre de Materiales Conflictivos

Este producto no contiene ninguna sustancia designada como "minerales en conflicto" como tantalio, estaño, oro o tungsteno de la República Democrática del Congo o países adyacentes.