Antivibrantes • forma de cono truncado

25150.0925

Descripción del producto

Para utilización como tope de goma, soporte, pie,etc.
La dureza es 55 ±5° Shore A. Otras durezas (40 ±5° Shore A y 70 ± 5° Shore A) bajo pedido.

Material

Pletina
- Acero inoxidable 1.4301

Casquillo roscado
- Acero inoxidable 1.4301

Cuerpo
- NBR

Más información

Otros productos

- Pies de Apoyo, Amortiguación del golpe
- Antivibrantes de Silicona, forma de cono truncado

Dibujo

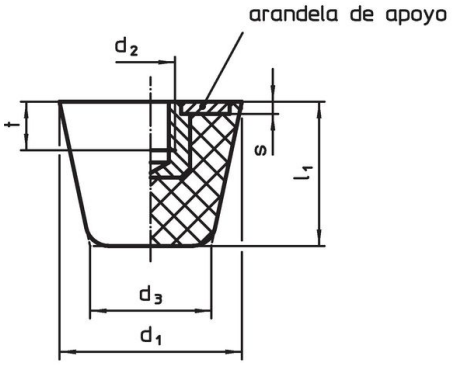

croquis 1

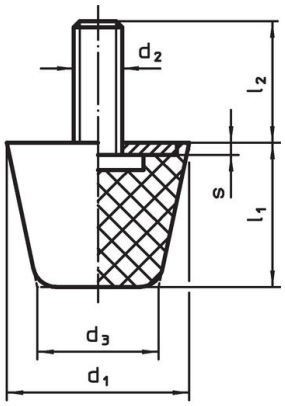

croquis 2

Información para el pedido

Dimensiones						Elasticidad	Carga	Carrera				Referencia
d_1	d_2	d_3	l_1	s	t ~	~	máx.	~	mín.	máx.		
[mm]						[N/mm]	[N]	[mm]	[°C]		[g]	
con rosca hembra – croquis 1, Acero inoxidable												
25	**M6**	16,5	20,5	2	6	82	430	5,25	-30	80	14	**25150.0925**

Cumplimiento

Cumple con RoHS
Cumple con la Directiva 2011/65/UE y la Directiva 2015/863.

No contiene sustancias SVHC
Ninguna sustancia SVHC con más del 0,1% p/p contenida - Lista SVHC [REACH] desde 23.01.2024.

No contiene sustancias de la Proposición 65
No se incluyen sustancias de la Propuesta 65.
https://www.P65Warnings.ca.gov/

Libre de Materiales Conflictivos
Este producto no contiene ninguna sustancia designada como "minerales en conflicto" como tantalio, estaño, oro o tungsteno de la República Democrática del Congo o países adyacentes.