Antivibrantes • forma de cono truncado

25150.0738

Descripción del producto

Para utilización como tope de goma, soporte, pie,etc.
La dureza es 55 ±5° Shore A. Otras durezas (40 ±5° Shore A y 70 ± 5° Shore A) bajo pedido.

Material

Pletina
- Acero, cincado por galvanización, pasivado

Casquillo roscado
- Acero, cincado por galvanización, pasivado

Cuerpo
- NBR

Más información

Otros productos

- Pies de Apoyo, Amortiguación del golpe
- Antivibrantes de Silicona, forma de cono truncado

Dibujo

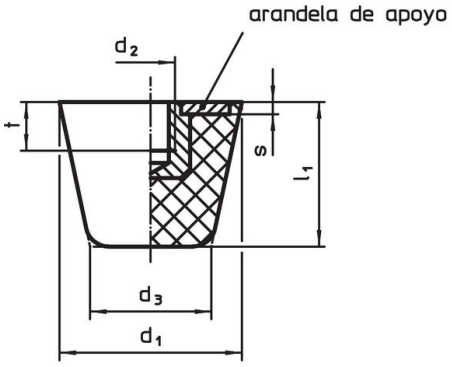

croquis 1

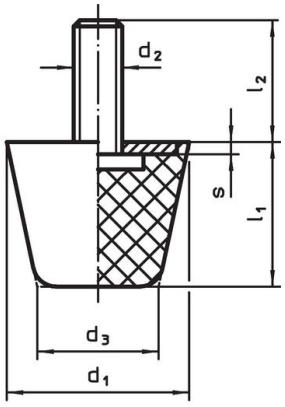

croquis 2

Información para el pedido

Dimensiones						Elasticidad	Carga	Carrera				Referencia
d_1	d_2	d_3	l_1	s	t	~	máx.	~	mín.	máx.		
[mm]						[N/mm]	[N]	[mm]	[°C]		[g]	
con rosca hembra – croquis 1, Acero												
38	**M8**	24,5	32	2	8	125	1200	9,5	-30	80	43	**25150.0738**

Cumplimiento

Cumple con RoHS

Contiene plomo - cumple con las excepciones 6a / 6b / 6c.

Contiene sustancias SEP > 0,1% p / p

Contiene plomo - Lista SVHC [REACH] desde 23.01.2024.

Contiene sustancias de la Proposición 65

El plomo puede causar cáncer y daño reproductivo debido a la exposición
https://www.P65Warnings.ca.gov/

Libre de Materiales Conflictivos

Este producto no contiene ninguna sustancia designada como "minerales en conflicto" como tantalio, estaño, oro o tungsteno de la República Democrática del Congo o países adyacentes.