Antivibrantes • cilíndricos
25150.0243

Descripción del producto

Para utilización en motores, compresores, bombas, etc.
La dureza es 55 ±5° Shore A. Otras durezas (40 ±5° Shore A y 70 ± 5° Shore A) bajo pedido.

Material

Pletina
- Acero, cincado, cromado azul

Casquillo roscado
- Acero, cincado, cromado azul

Cuerpo
- Caucho natural (NR), negro

Tornillo
- Acero, cincado, cromado azul

Dibujo

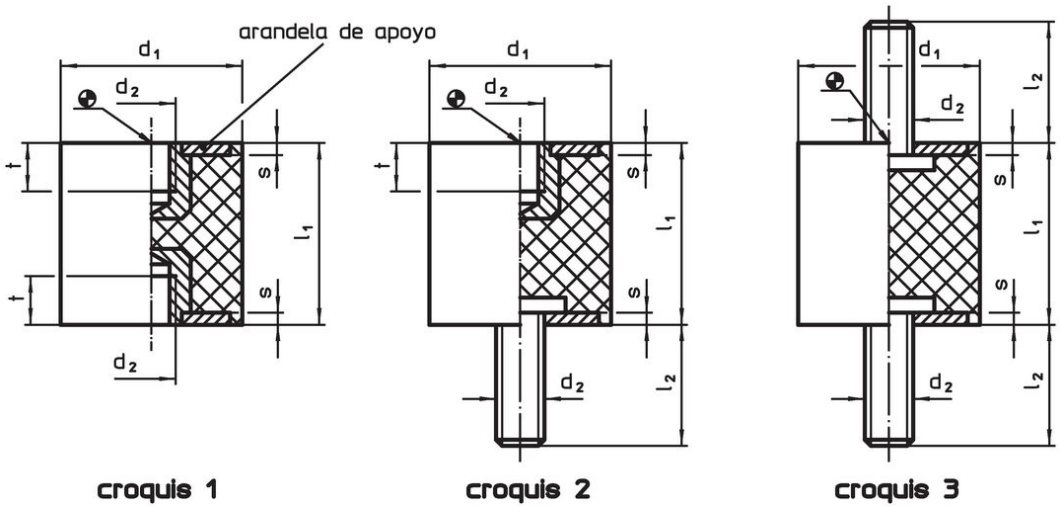

Información para el pedido

Dimensiones					Elasticidad	Carga	Carrera				Referencia
d_1 ±1,5	l_1 ±1,5	d_2	l_2	s	~	máx.	~	mín.	máx.		
[mm]					[N/mm]	[N]	[mm]	[°C]		[g]	
con rosca macho, en ambos lados – croquis 3											
40	**40**	M8	23	2	162	1620	10	-30	80	100	**25150.0243**

Ejemplo de aplicación

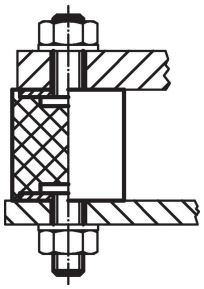

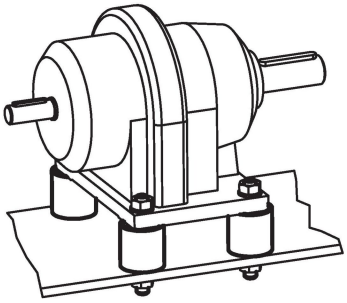

Cumplimiento

Cumple con RoHS

Contiene plomo - cumple con las excepciones 6a / 6b / 6c.

Contiene sustancias SEP > 0,1% p / p

Contiene plomo - Lista SVHC [REACH] desde 23.01.2024.

Contiene sustancias de la Proposición 65

El plomo puede causar cáncer y daño reproductivo debido a la exposición
https://www.P65Warnings.ca.gov/

Libre de Materiales Conflictivos

Este producto no contiene ninguna sustancia designada como "minerales en conflicto" como tantalio, estaño, oro o tungsteno de la República Democrática del Congo o países adyacentes.