Elementos de Ajuste de Altura

25120.0026

Descripción del producto

Para la nivelación de máquinas e instalaciones.
Para el ajuste vertical, los elementos de ajuste de altura autobloqueantes están equipados con una rosca de paso fino. Todos los elementos tienen un agujero pasante para su fijación. Utilizan un pestillo para limitar la máxima altura regulable.

Material

- Acero termotratado, cincado por galvanización, cromatado

Dibujo

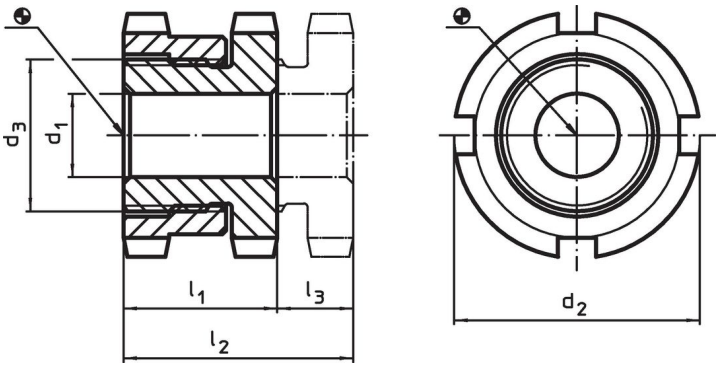

Información para el pedido

Dimensiones d_1	d_2	d_3	l_1 ~	l_2 ~	Carrera l_3 ~	Para rosca	Capacidad de carga estática máx.	Capacidad de carga máx.		Referencia
[mm]					[mm]	[mm]	[kN]	[kN]	[g]	
17,5	**45**	M30 x 1,5	22	29	7	M16	120	45,5	219	25120.0026

Accesorios

	Para elemento nivelador de tamaño d_2 [mm]	Dimensiones de la llave DIN 1810, forma A [mm]	[g]	Referencia
llave para ajuste vertical				
	45	45 – 50	156	25120.0983

Ejemplo de aplicación

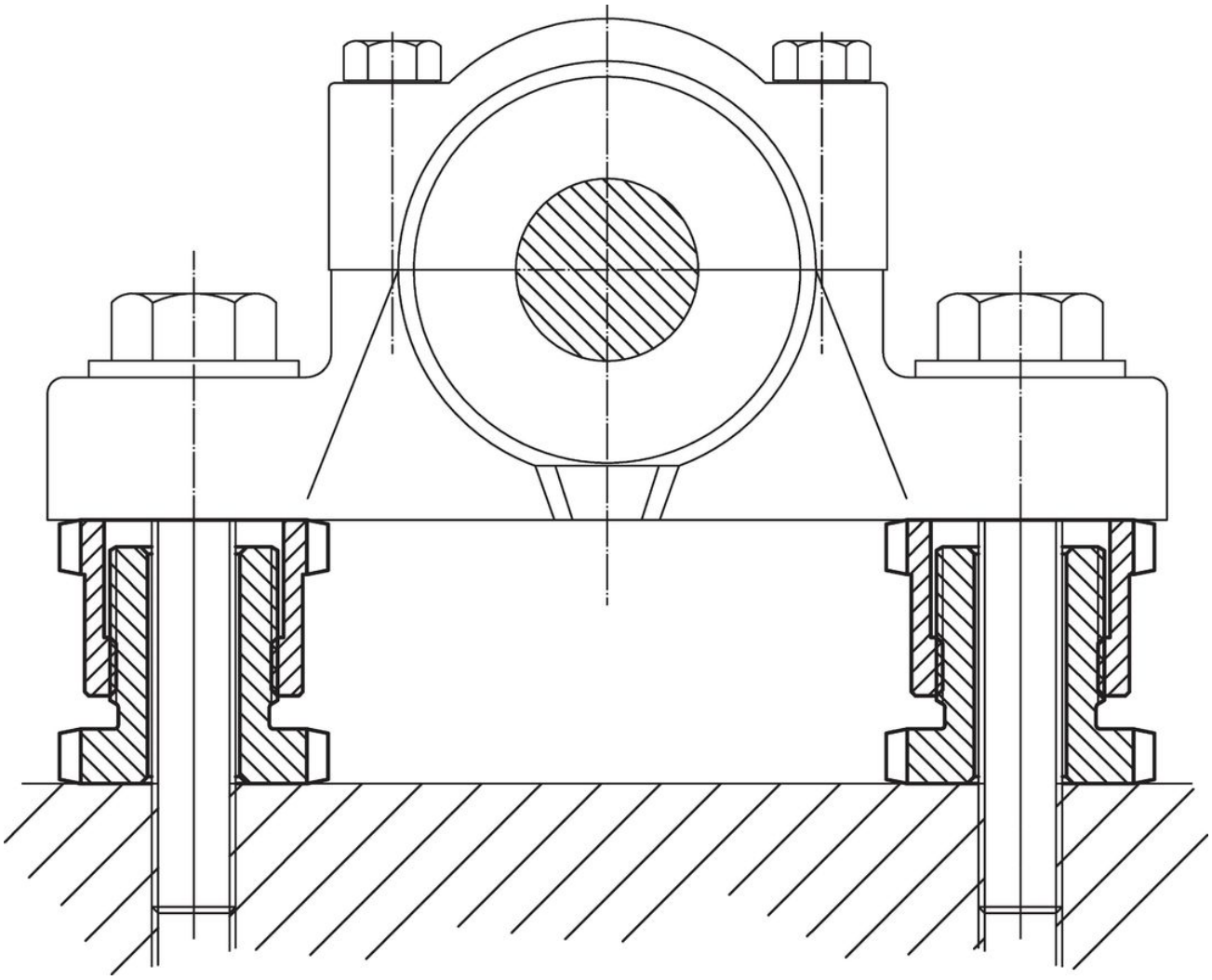

Cumplimiento

Cumple con RoHS
Cumple con la Directiva 2011/65/UE y la Directiva 2015/863.

No contiene sustancias SVHC
Ninguna sustancia SVHC con más del 0,1% p/p contenida - Lista SVHC [REACH] desde 23.01.2024.

No contiene sustancias de la Proposición 65
No se incluyen sustancias de la Propuesta 65.
https://www.P65Warnings.ca.gov/

Libre de Materiales Conflictivos
Este producto no contiene ninguna sustancia designada como "minerales en conflicto" como tantalio, estaño, oro o tungsteno de la República Democrática del Congo o países adyacentes.