Acoplamientos Rápidos • con compensación angular y radial

25100.0420

Descripción del producto

Acoplamientos rápidos ajustables, sin juego axial, con compensación angular y radial. Apropiados para muchas aplicaciones como por ejemplo en movimientos no lineales. Ejecución compacta y sólida, sin piezas sueltas.

Material

Base
- Acero termotratado, templado, fosfatado

Asiento
- Acero termotratado, templado, fosfatado

Parte de acoplamiento
- Acero termotratado, nitrurado, negro

Tuerca
- Acero termotratado, fosfatado

Contratuerca
- Acero, negro (ISO 4035/8675)

Muelle
- Acero inoxidable

Montaje

Montaje-desmontaje mediante una tuerca en T; no es necesario un reajuste manual.
Los acoplamientos rápidos pueden montarse en los cilindros neumáticos e hidráulicos más comunes por medio de la rosca de unión.

Más información

Notas

Los acoplamientos rápidos no transmiten ninguna fuerza.

Dibujo

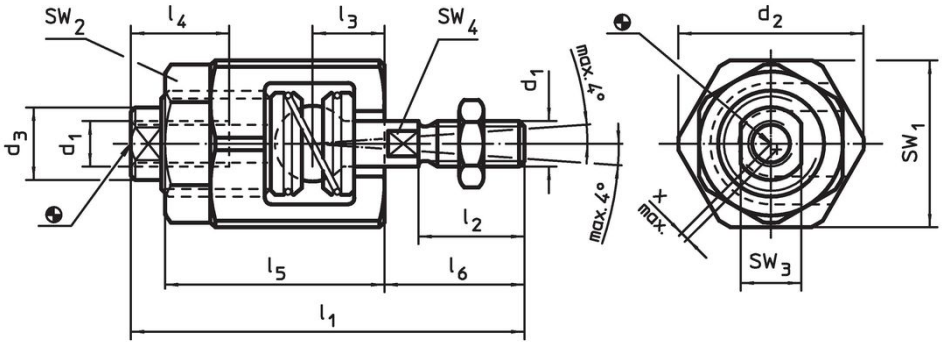

Información para el pedido

Dimensiones									SW				Compensación radial máxima	Carga máxima de tensión y compresión		Referencia
d_1	d_2	d_3	l_1 ~	l_2	l_3	l_4 mín.	l_5	l_6	SW_1	SW_2	SW_3	SW_4	x máx.	máx.		
[mm]									[mm]				[mm]	[kN]	[g]	
M20	60	32	129	42	26	34	62	53	55	46	27	18	1	30	1152	25100.0420

Ejemplo de aplicación

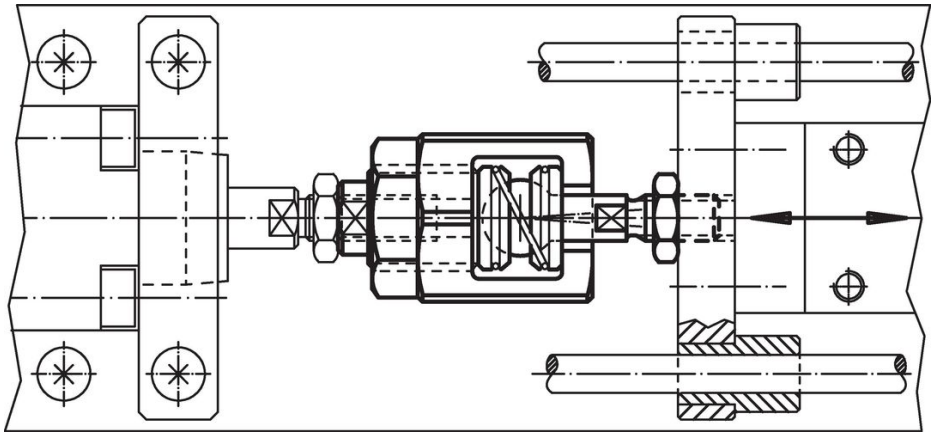

Cumplimiento

Cumple con RoHS

Contiene plomo - cumple con las excepciones 6a / 6b / 6c.

Contiene sustancias SEP > 0,1% p / p

Contiene plomo - Lista SVHC [REACH] desde 23.01.2024.

Contiene sustancias de la Proposición 65

El plomo puede causar cáncer y daño reproductivo debido a la exposición
https://www.P65Warnings.ca.gov/

Libre de Materiales Conflictivos

Este producto no contiene ninguna sustancia designada como "minerales en conflicto" como tantalio, estaño, oro o tungsteno de la República Democrática del Congo o países adyacentes.