Acoplamientos Rápidos • con compensación radial y pletina roscada

25100.0232

Descripción del producto

Los acoplamientos rápidos con compensación radial tienen un tamaño reducido. Son apropiados para muchas aplicaciones, como por ejemplo para unir un pistón con una unidad de movimiento lineal.

Material

Pletina
- Acero termotratado, templado, fosfatado

Parte de acoplamiento
- Acero termotratado, templado, fosfatado

Contratuerca
- Acero, negro (ISO 4035/8675)

Montaje

El montaje-desmontaje de este simple y sólido acoplamiento de dos partes se realiza mediante una ranura en T; no es necesario un reajuste manual.
Los acoplamientos rápidos pueden montarse en los cilindros neumáticos e hidráulicos más comunes por medio de la rosca de unión.

Más información

Notas

Los acoplamientos rápidos no transmiten ninguna fuerza.

Dibujo

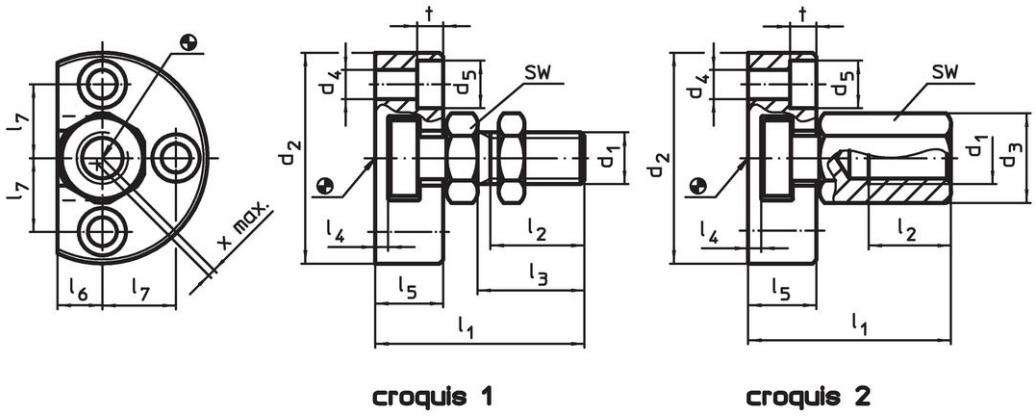

Información para el pedido

Dimensiones												SW	Compensación radial máxima	Carga máxima de tensión y compresión		Referencia
d_1	d_2	d_4	d_5	l_1 ~	l_2 mín.	l_3	l_4	l_5	l_6	l_7	t		x máx.	máx.		
[mm]												[mm]	[mm]	[kN]	[g]	
con tornillo de acoplamiento – croquis 1																
M12 x 1,25	55	6,6	11	53,2	21	25	4,2	20,5	10	19	6,4	19	0,8	10	280	25100.0232

Ejemplo de aplicación

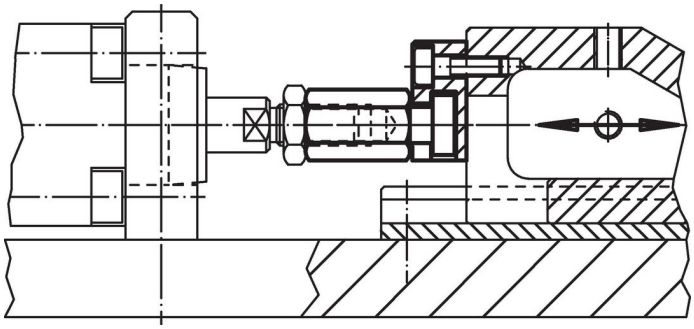

Cumplimiento

Cumple con RoHS
Cumple con la Directiva 2011/65/UE y la Directiva 2015/863.

No contiene sustancias SVHC
Ninguna sustancia SVHC con más del 0,1% p/p contenida - Lista SVHC [REACH] desde 23.01.2024.

No contiene sustancias de la Proposición 65
No se incluyen sustancias de la Propuesta 65.
https://www.P65Warnings.ca.gov/

Libre de Materiales Conflictivos
Este producto no contiene ninguna sustancia designada como "minerales en conflicto" como tantalio, estaño, oro o tungsteno de la República Democrática del Congo o países adyacentes.