Acoplamientos Rápidos • con compensación radial

25100.0062

Descripción del producto

Los acoplamientos rápidos con compensación radial son apropiados para muchas aplicaciones, como por ejemplo para unir un pistón con una unidad de movimiento lineal.

Material

Base
- Acero termotratado, templado, fosfatado

Parte de acoplamiento
- Acero termotratado, templado, fosfatado

Contratuerca
- Acero, negro (ISO 4035/8675)

Montaje

El montaje-desmontaje de este simple y sólido acoplamiento de dos partes se realiza mediante una ranura en T; no es necesario un reajuste manual.
Los acoplamientos rápidos pueden montarse en los cilindros neumáticos e hidráulicos más comunes por medio de la rosca de unión.

Más información

Notas

Los acoplamientos rápidos no transmiten ninguna fuerza.

Dibujo

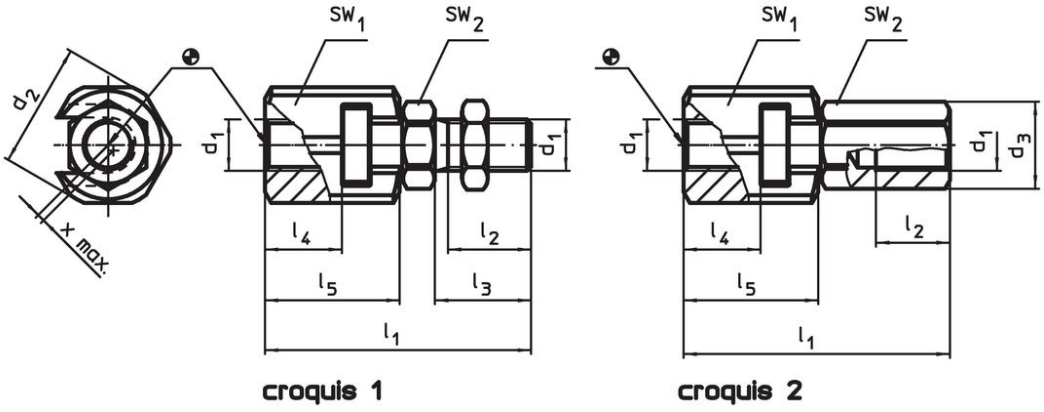

Información para el pedido

Dimensiones							SW		Compensación radial máxima	Carga máxima de tensión y compresión		Referencia
d_1	d_2	d_3	l_1 ~	l_2 mín.	l_4 mín.	l_5	SW_1	SW_2	x máx.	máx.		
[mm]							[mm]		[mm]	[kN]	[g]	
con tuerca de acoplamiento – croquis 2												
M12	32,5	21,2	66,7	17,5	17	34	30	19	0,8	10	224	25100.0062

Ejemplo de aplicación

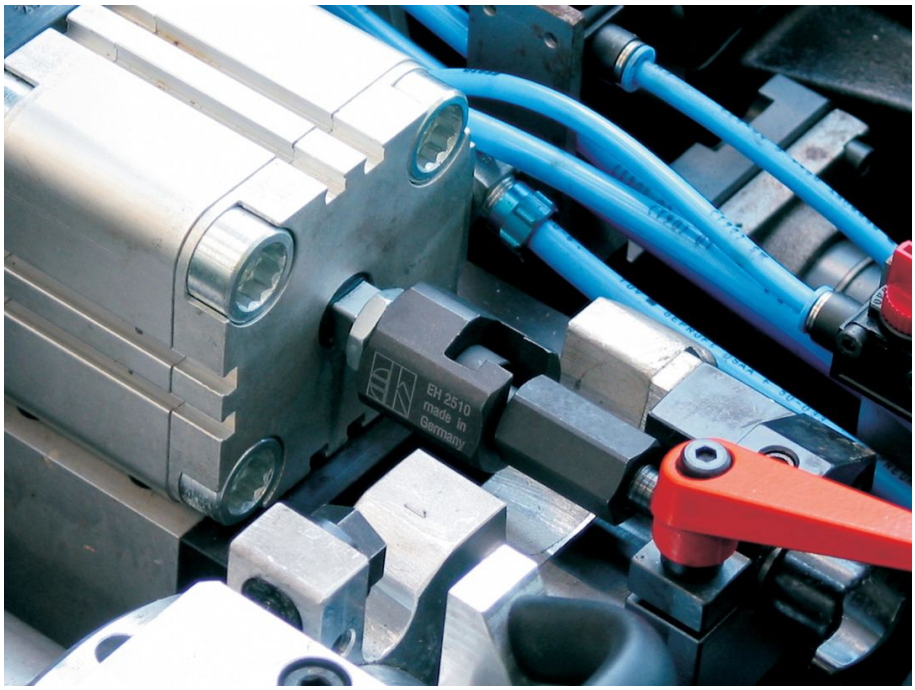

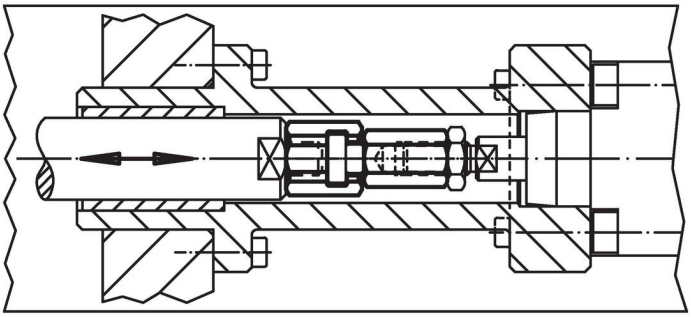

Cumplimiento

Cumple con RoHS
Cumple con la Directiva 2011/65/UE y la Directiva 2015/863.

No contiene sustancias SVHC
Ninguna sustancia SVHC con más del 0,1% p/p contenida - Lista SVHC [REACH] desde 23.01.2024.

No contiene sustancias de la Proposición 65
No se incluyen sustancias de la Propuesta 65.
https://www.P65Warnings.ca.gov/

Libre de Materiales Conflictivos
Este producto no contiene ninguna sustancia designada como "minerales en conflicto" como tantalio, estaño, oro o tungsteno de la República Democrática del Congo o países adyacentes.