# Acoplamientos Rápidos • con compensación radial

25100.0032

## Descripción del producto

Los acoplamientos rápidos con compensación radial son apropiados para muchas aplicaciones, como por ejemplo para unir un pistón con una unidad de movimiento lineal.

### Material

**Base**
- Acero termotratado, templado, fosfatado

**Parte de acoplamiento**
- Acero termotratado, templado, fosfatado

**Contratuerca**
- Acero, negro (ISO 4035/8675)

### Montaje

El montaje-desmontaje de este simple y sólido acoplamiento de dos partes se realiza mediante una ranura en T; no es necesario un reajuste manual.
Los acoplamientos rápidos pueden montarse en los cilindros neumáticos e hidráulicos más comunes por medio de la rosca de unión.

**Más información**

### Notas

Los acoplamientos rápidos no transmiten ninguna fuerza.

## Dibujo

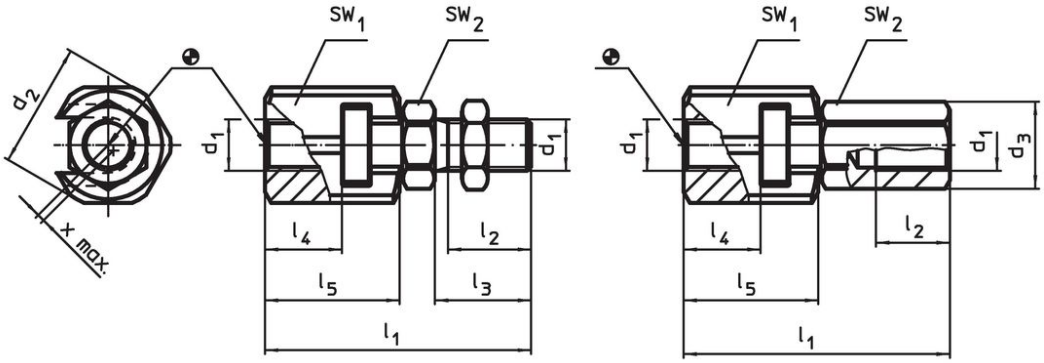


croquis 1 croquis 2

## Información para el pedido

| Dimensiones | | | | | | | SW | | Compensación radial máxima | Carga máxima de tensión y compresión | | Referencia |
|---|---|---|---|---|---|---|---|---|---|---|---|---|
| $d_1$ | $d_2$ | $l_1$ ~ | $l_2$ mín. | $l_3$ | $l_4$ mín. | $l_5$ | $SW_1$ | $SW_2$ | x máx. | máx. | | |
| [mm] | | | | | | | [mm] | | [mm] | [kN] | [g] | |
| **con tornillo de acoplamiento – croquis 1** | | | | | | | | | | | | |
| **M12 x 1,25** | 32,5 | 66,7 | 21 | 25 | 17 | 34 | 30 | 19 | 0,8 | 10 | 209 | 25100.0032 |

## Ejemplo de aplicación

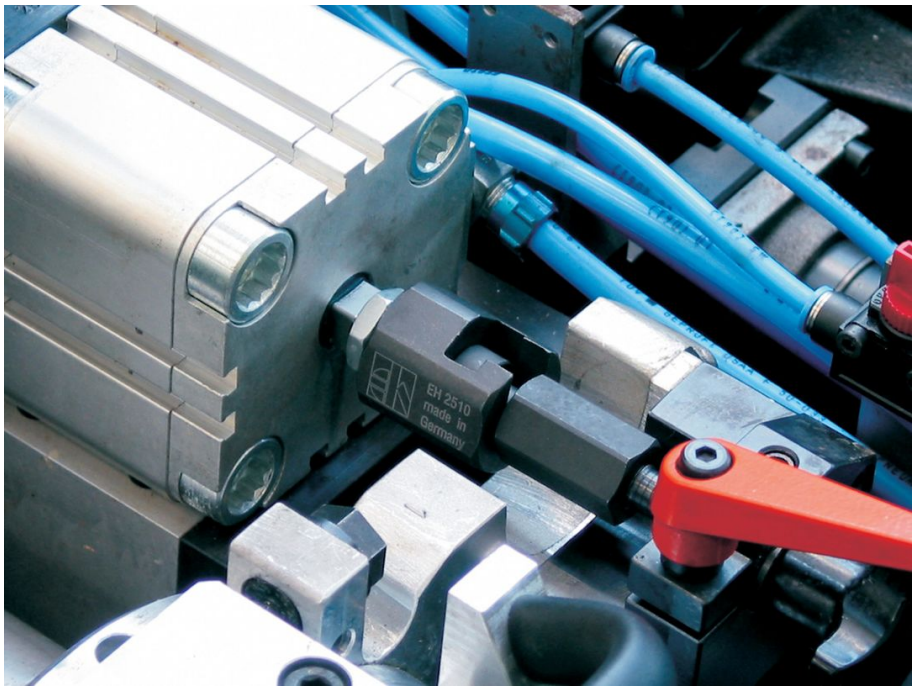


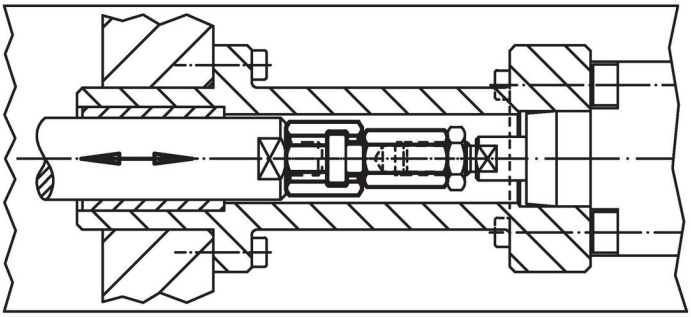

## Cumplimiento

### Cumple con RoHS
Cumple con la Directiva 2011/65/UE y la Directiva 2015/863.

### No contiene sustancias SVHC
Ninguna sustancia SVHC con más del 0,1% p/p contenida - Lista SVHC [REACH] desde 23.01.2024.

### No contiene sustancias de la Proposición 65
No se incluyen sustancias de la Propuesta 65.
https://www.P65Warnings.ca.gov/

### Libre de Materiales Conflictivos
Este producto no contiene ninguna sustancia designada como "minerales en conflicto" como tantalio, estaño, oro o tungsteno de la República Democrática del Congo o países adyacentes.