Casquillos de Unión • sin contratuerca

25050.0018

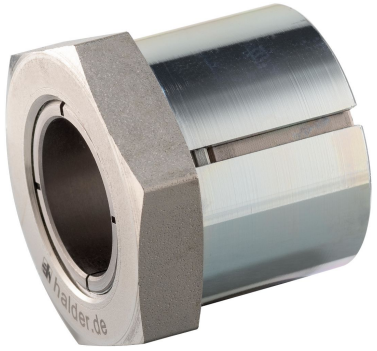

Descripción del producto

Permiten la unión sin juego de elementos de máquina tales como ruedas dentadas, engranajes, poleas de transmisión, excéntricas, etc, de una forma simple, segura y económica.
Es un elemento de bloqueo autocentrante con tratamiento anticorrosión, con tuerca hexagonal.
La precisión de rotación de los casquillos de unión es de 0,03 mm.

Material

Parte externa
- Acero, cincado por galvanización

Parte interna
- Acero, niquelado

Tuerca
- Acero, niquelado

Más información

Referencias

Cumplir con las instrucciones de montaje, ejemplos de montaje y datos técnicos.

Dibujo

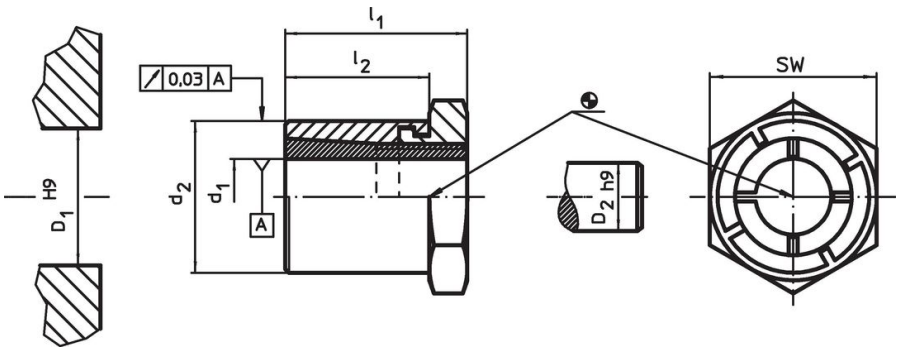

Información para el pedido

Dimensiones d_1 [mm]	d_2 [mm]	l_1 [mm]	l_2 [mm]	SW [mm]	Par de apriete de la tuerca T_A máx. [Nm]	Par de giro transmisible M máx. [Nm]	Carga axial transferible F_a máx. [kN]	Presión superficial del eje p_W máx. [N/mm²]	Presión superficial del núcleo p_N máx. [N/mm²]	Taladro del nucleo D_1 H9 [mm]	Diámetro del eje D_2 h9 [mm]	[g]	Referencia
18	**35**	36	27	36	161	223	24,8	224	125	35	18	197	**25050.0018**

Accesorios

	SW [mm]	[g]	Referencia
llave para montaje			
	36	428	**25050.0836**

Ejemplo de aplicación

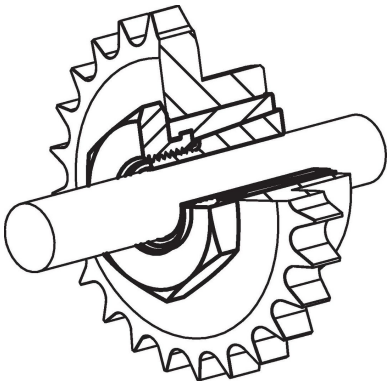

Cumplimiento

Cumple con RoHS
Cumple con la Directiva 2011/65/UE y la Directiva 2015/863.

No contiene sustancias SVHC
Ninguna sustancia SVHC con más del 0,1% p/p contenida - Lista SVHC [REACH] desde 23.01.2024.

No contiene sustancias de la Proposición 65
No se incluyen sustancias de la Propuesta 65.
https://www.P65Warnings.ca.gov/

Libre de Materiales Conflictivos
Este producto no contiene ninguna sustancia designada como "minerales en conflicto" como tantalio, estaño, oro o tungsteno de la República Democrática del Congo o países adyacentes.