Tornillos Moleteados • Plástico

24830.0072

Descripción del producto

Material

Empuñadura
- Termoplástico PA, negro

Tornillo
- Acero, cincado por galvanización

Dibujo

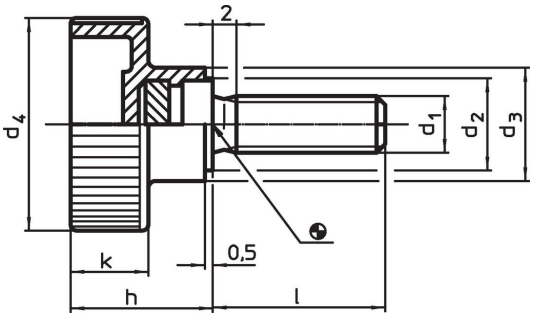

Información para el pedido

Dimensiones										Referencia
d_1	l	d_2	d_3	d_4	h	k	mín.	máx.		
[mm]							[°C]		[g]	
Acero										
M10	**25**	16	18	36	22,5	12,5	-30	80	31	**24830.0072**

Ejemplo de aplicación

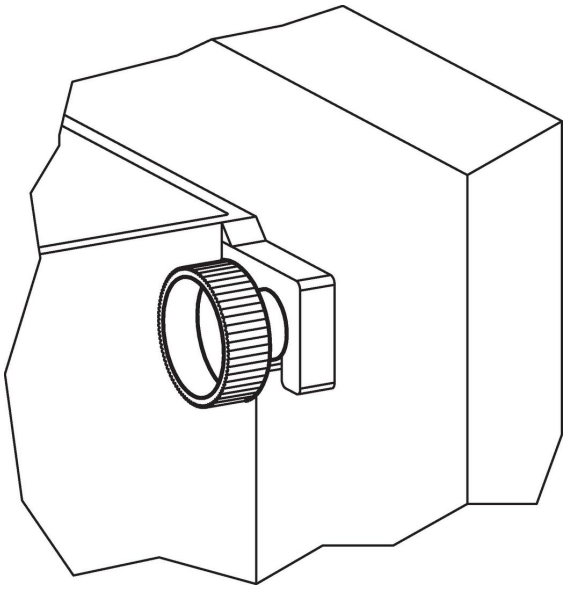

Cumplimiento

Cumple con RoHS

Contiene plomo - cumple con las excepciones 6a / 6b / 6c.

Contiene sustancias SEP > 0,1% p / p

Contiene plomo - Lista SVHC [REACH] desde 23.01.2024.

Contiene sustancias de la Proposición 65

El plomo puede causar cáncer y daño reproductivo debido a la exposición
https://www.P65Warnings.ca.gov/

Libre de Materiales Conflictivos

Este producto no contiene ninguna sustancia designada como "minerales en conflicto" como tantalio, estaño, oro o tungsteno de la República Democrática del Congo o países adyacentes.