# Tornillos Moleteados • Plástico

## 24830.0050

## Descripción del producto

### Material

**Empuñadura**
- Termoplástico PA, negro

**Tornillo**
- Acero, cincado por galvanización

## Dibujo

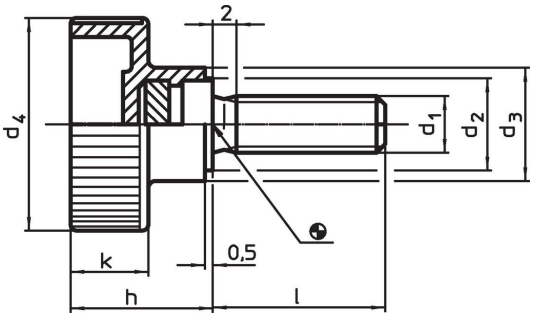


## Información para el pedido

| Dimensiones | | | | | | | | | | Referencia |
|---|---|---|---|---|---|---|---|---|---|---|
| $d_1$ | l | $d_2$ | $d_3$ | $d_4$ | h | k | mín. | máx. | | |
| [mm] | | | | | | | [°C] | | [g] | |
| **Acero** | | | | | | | | | | |
| **M6** | **10** | 12 | 14 | 24 | 16,5 | 9,5 | -30 | 80 | 7 | **24830.0050** |

## Ejemplo de aplicación

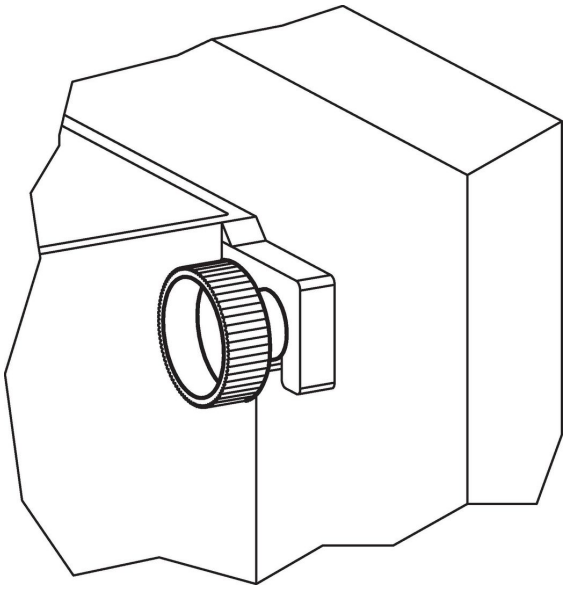

## Cumplimiento

### Cumple con RoHS

Contiene plomo - cumple con las excepciones 6a / 6b / 6c.

### Contiene sustancias SEP > 0,1% p / p

Contiene plomo - Lista SVHC [REACH] desde 23.01.2024.

### Contiene sustancias de la Proposición 65

El plomo puede causar cáncer y daño reproductivo debido a la exposición
https://www.P65Warnings.ca.gov/

### Libre de Materiales Conflictivos

Este producto no contiene ninguna sustancia designada como "minerales en conflicto" como tantalio, estaño, oro o tungsteno de la República Democrática del Congo o países adyacentes.