Pomos Estrella con Espiga • Plástico

24750.0231

Descripción del producto

Material

Tapa
- Termoplástico PA, blanco similar a RAL 9019

Empuñadura
- Termoplástico (PA 6), negro similar a RAL 9005

Tornillo
- Acero inoxidable

Más información

Notas

Ejecuciones especiales, por ejemplo para otras roscas o diferentes longitudes, bajo pedido.

Dibujo

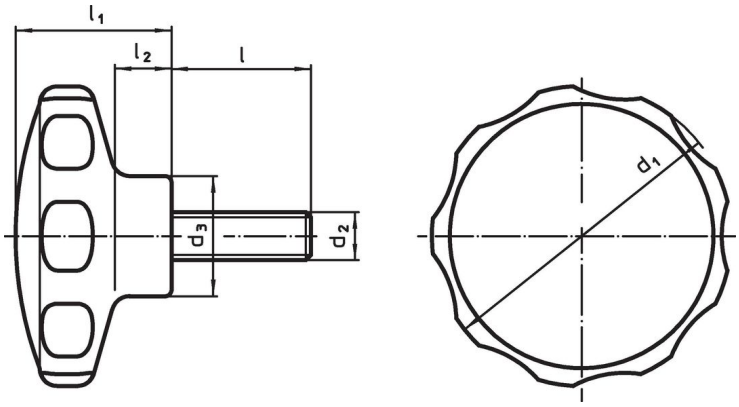

Información para el pedido

Dimensiones									Referencia
d_1	d_2	l	d_3	l_1	l_2	mín.	máx.		
[mm]						[°C]		[g]	
blanco									
40	**M5**	**23**	16,5	22	9	-30	80	12	**24750.0231**

Ejemplo de aplicación

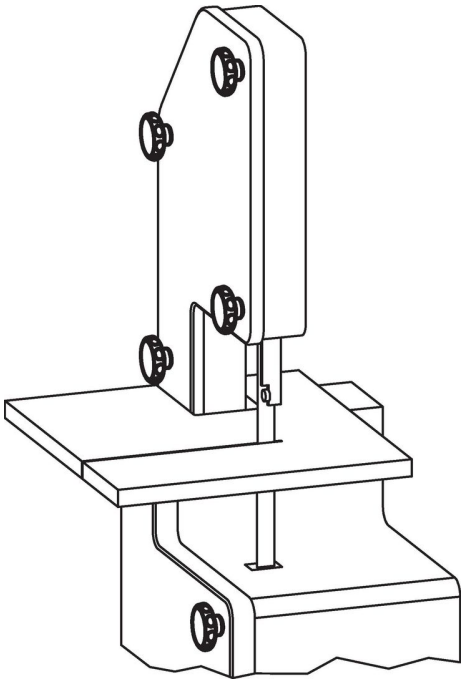

Cumplimiento

Cumple con RoHS
Cumple con la Directiva 2011/65/UE y la Directiva 2015/863.

No contiene sustancias SVHC
Ninguna sustancia SVHC con más del 0,1% p/p contenida - Lista SVHC [REACH] desde 23.01.2024.

No contiene sustancias de la Proposición 65
No se incluyen sustancias de la Propuesta 65.
https://www.P65Warnings.ca.gov/

Libre de Materiales Conflictivos
Este producto no contiene ninguna sustancia designada como "minerales en conflicto" como tantalio, estaño, oro o tungsteno de la República Democrática del Congo o países adyacentes.