# Pomos Estrella • Plástico

## 24750.0038

## Descripción del producto

### Material

**Tapa**
- Termoplástico PA, amarillo similar a RAL 1016

**Empuñadura**
- Termoplástico (PA 6), negro similar a RAL 9005

**Casquillo roscado**
- Acero inoxidable

**Más información**

### Notas

Ejecuciones especiales, por ejemplo para otras roscas, bajo pedido.

## Dibujo

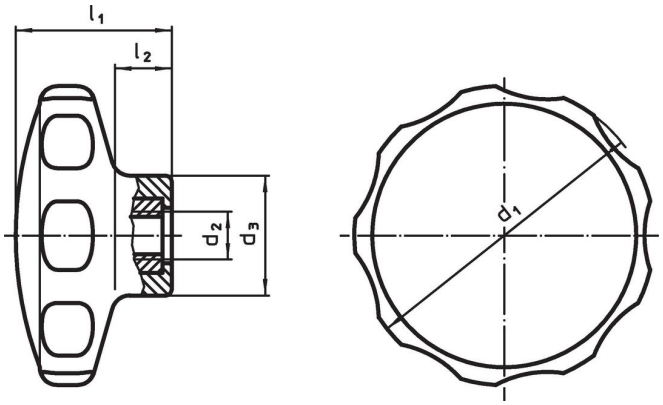


## Información para el pedido

| Dimensiones | | | | | | | | Referencia |
|---|---|---|---|---|---|---|---|---|
| $d_1$ | $d_2$ | $d_3$ | $l_1$ | $l_2$ | mín. | máx. | | |
| [mm] | | | | | [°C] | | [g] | |
| **amarillo** | | | | | | | | |
| **30** | **M5** | 14 | 19 | 7 | -30 | 80 | 5,7 | **24750.0038** |

## Cumplimiento

### Cumple con RoHS
Cumple con la Directiva 2011/65/UE y la Directiva 2015/863.

### No contiene sustancias SVHC
Ninguna sustancia SVHC con más del 0,1% p/p contenida - Lista SVHC [REACH] desde 23.01.2024.

### No contiene sustancias de la Proposición 65
No se incluyen sustancias de la Propuesta 65.
https://www.P65Warnings.ca.gov/

### Libre de Materiales Conflictivos
Este producto no contiene ninguna sustancia designada como "minerales en conflicto" como tantalio, estaño, oro o tungsteno de la República Democrática del Congo o países adyacentes.