Pomos en Cruz • con cojinete axial

24700.0083

Descripción del producto

Ventajas del cojinete axial:
- Fuerza de apriete doble con la misma medida de pomo, gracias a la disminución de la superficie de fricción.
- Protección de la pieza gracias a una superficie de apoyo que no gira.
- Gracias al buen apoyo se pueden usar roscas más pequeñas a igualdad de fuerza.

Material

Empuñadura
- Termoplástico PA

Parte interna
- Acero, nitrurado, pavonado

Tornillo
- Acero, pavonado, calidad 8.8

Dibujo

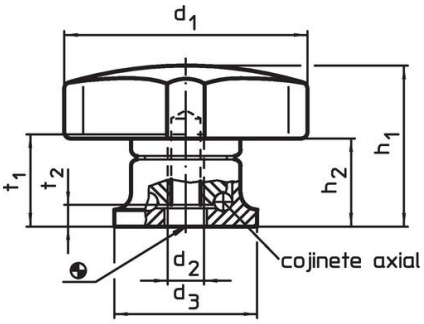

croquis 1

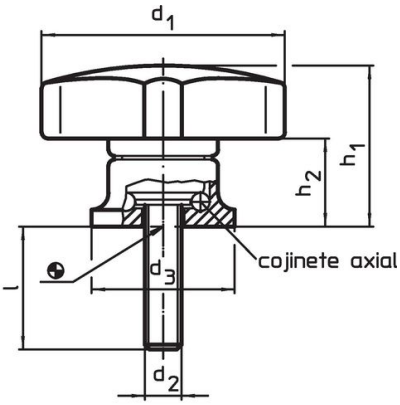

croquis 2

Información para el pedido

Dimensiones								Referencia
d_1	d_2	l +2	d_3	h_1 ~	h_2 ~	máx.		
[mm]						[°C]	[g]	
con rosca macho – croquis 2								
80	**M12**	**30**	35	54	34	80	259	**24700.0083**

Ejemplo de aplicación

Aumento de la fuerza de sujeción con cojinete axial (con la misma manual)

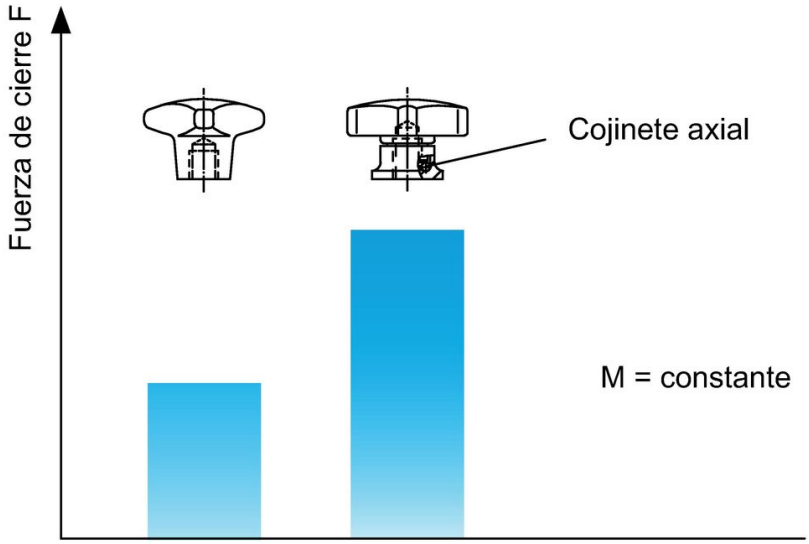

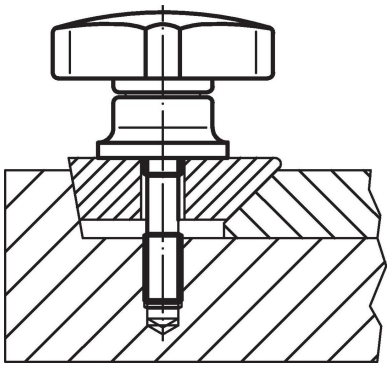

Cumplimiento

Cumple con RoHS
Contiene plomo - cumple con las excepciones 6a / 6b / 6c.

Contiene sustancias SEP > 0,1% p / p
Contiene plomo - Lista SVHC [REACH] desde 23.01.2024.

Contiene sustancias de la Proposición 65

El plomo puede causar cáncer y daño reproductivo debido a la exposición
https://www.P65Warnings.ca.gov/

Libre de Materiales Conflictivos
Este producto no contiene ninguna sustancia designada como "minerales en conflicto" como tantalio, estaño, oro o tungsteno de la República Democrática del Congo o países adyacentes.