Pomos Estrella • acero inoxidable, macizo

24690.0643

Descripción del producto

Por su forma maciza puede utilizarse en aplicaciones que requieran alta higiene (por ej. industria alimentaria).

Material

Empuñadura
- Acero inoxidable 1.4305, mate

Dibujo

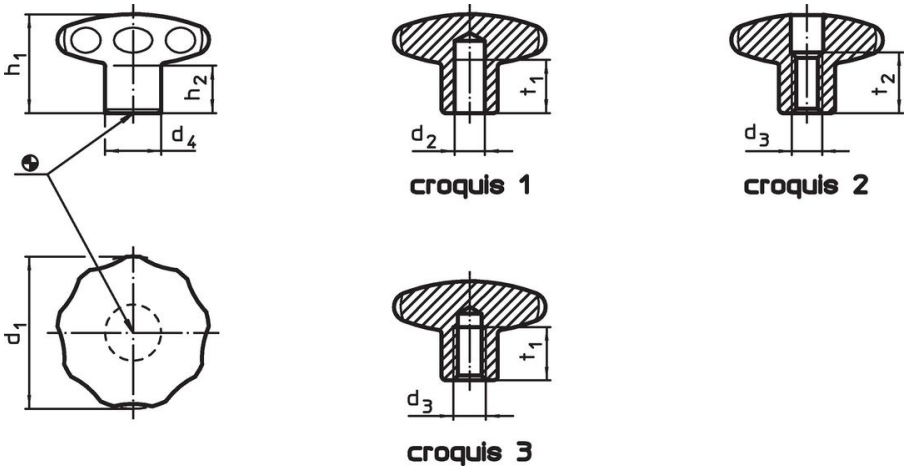

Información para el pedido

Dimensiones							Referencia
d_1	d_2 h7	d_4	h_1	h_2	t_1 mín.	[g]	
[mm]							
con taladro ciego liso – croquis 1							
40	**8**	18	30,5	15	12	131	**24690.0643**

Ejemplo de aplicación

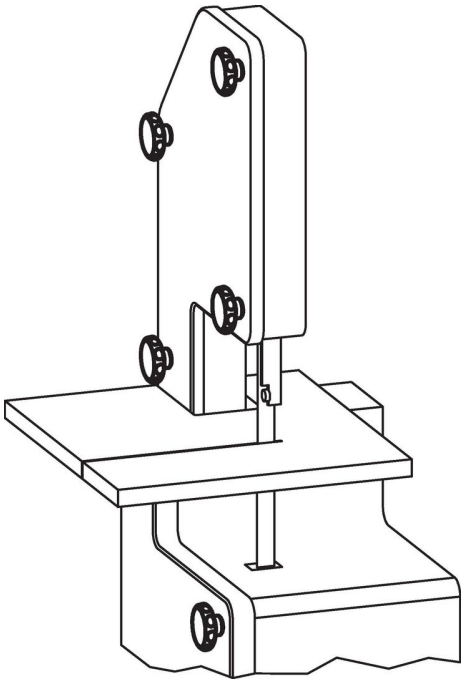

Cumplimiento

Cumple con RoHS
Cumple con la Directiva 2011/65/UE y la Directiva 2015/863.

No contiene sustancias SVHC
Ninguna sustancia SVHC con más del 0,1% p/p contenida - Lista SVHC [REACH] desde 23.01.2024.

No contiene sustancias de la Proposición 65
No se incluyen sustancias de la Propuesta 65.
https://www.P65Warnings.ca.gov/

Libre de Materiales Conflictivos
Este producto no contiene ninguna sustancia designada como "minerales en conflicto" como tantalio, estaño, oro o tungsteno de la República Democrática del Congo o países adyacentes.