Pomos Estrella • Acero inoxidable

24690.0450

Descripción del producto

Material

Empuñadura
- Acero inoxidable 1.4301, mate

Más información

Notas

Empuñadura: chapa estampada. **Núcleo:** soldado

Dibujo

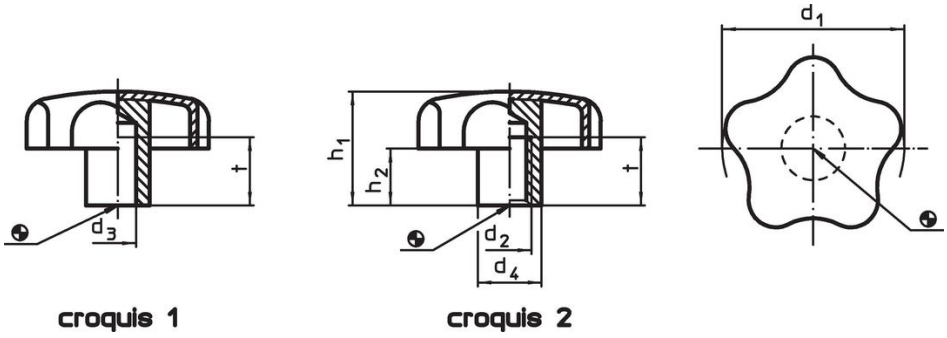

Información para el pedido

Dimensiones							Referencia
d_1	d_2	d_4	h_1 ~	h_2 ~	t mín.	[g]	
[mm]							
con taladro ciego roscado – croquis 2							
50	**M10**	18	32	17,5	18	69	**24690.0450**

Ejemplo de aplicación

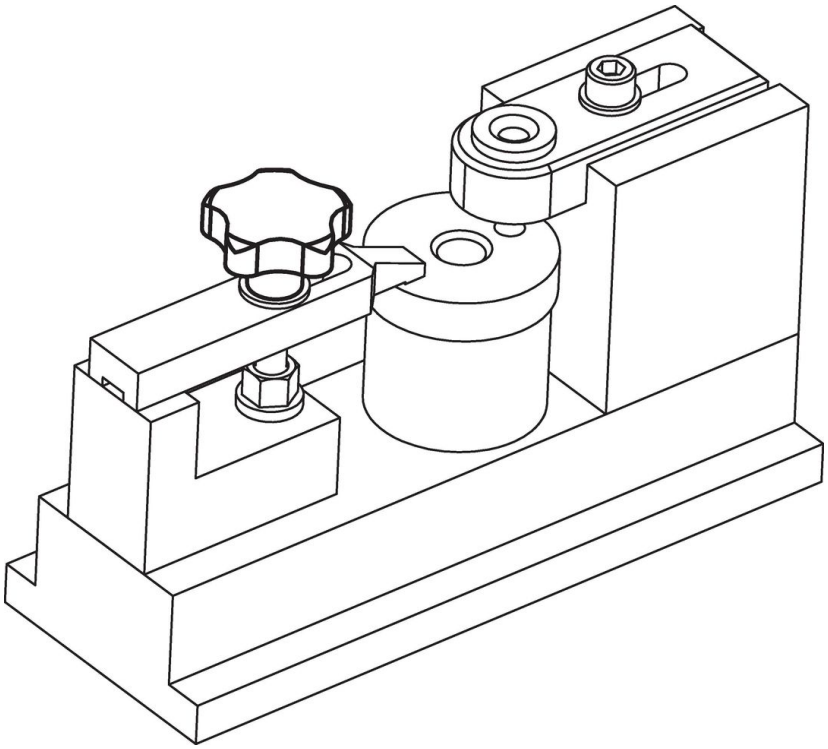

Cumplimiento

Cumple con RoHS
Cumple con la Directiva 2011/65/UE y la Directiva 2015/863.

No contiene sustancias SVHC
Ninguna sustancia SVHC con más del 0,1% p/p contenida - Lista SVHC [REACH] desde 23.01.2024.

No contiene sustancias de la Proposición 65
No se incluyen sustancias de la Propuesta 65.
https://www.P65Warnings.ca.gov/

Libre de Materiales Conflictivos
Este producto no contiene ninguna sustancia designada como "minerales en conflicto" como tantalio, estaño, oro o tungsteno de la República Democrática del Congo o países adyacentes.