Pomos Estrella • DIN 6336 baquelita

24670.0240

Descripción del producto

Material

Casquillo
- Acero, cincado por galvanización

Empuñadura
- DIN 7708 - baquelita (PF 31), negro similar a RAL 9005

Dibujo

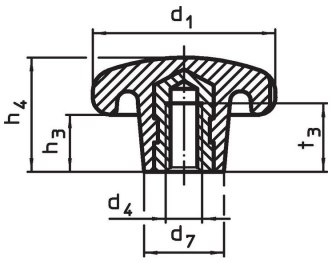

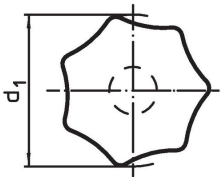

Información para el pedido

Dimensiones								Referencia
d_1	d_4	d_7	h_3	h_4	t_3	máx. [°C]	[g]	
[mm]								
con casquillo roscado, forma K, Acero								
40	M8	18	13	25	14	110	20	24670.0240

Ejemplo de aplicación

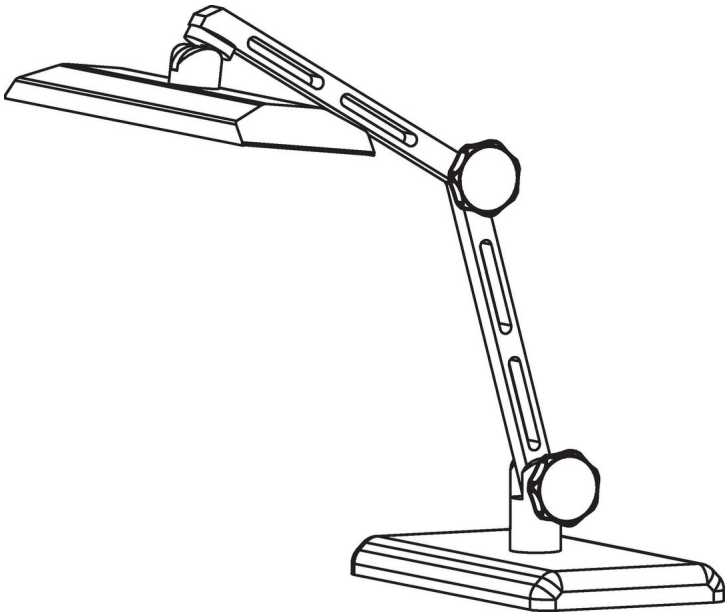

Cumplimiento

Cumple con RoHS
Cumple con la Directiva 2011/65/UE y la Directiva 2015/863.

No contiene sustancias SVHC
Ninguna sustancia SVHC con más del 0,1% p/p contenida - Lista SVHC [REACH] desde 23.01.2024.

No contiene sustancias de la Proposición 65
No se incluyen sustancias de la Propuesta 65.
https://www.P65Warnings.ca.gov/

Libre de Materiales Conflictivos
Este producto no contiene ninguna sustancia designada como "minerales en conflicto" como tantalio, estaño, oro o tungsteno de la República Democrática del Congo o países adyacentes.